НОВАЯ НАУКА
Международный центр
научного партнерства

NEW SCIENCE
International Center
for Scientific Partnership

АНАЛИЗ ОПЫТА И ТЕНДЕНЦИЙ РАЗВИТИЯ СОВРЕМЕННОЙ НАУКИ И ОБРАЗОВАНИЯ

Сборник статей Международной
научно-практической конференции,
состоявшейся 15 декабря 2022 г.
в г. Петрозаводске

г. Петрозаводск
Российская Федерация
МЦНП «Новая наука»
2022

УДК 001.12
ББК 70
А64

Под общей редакцией
Ивановской И.И., Посновой М.В.,
кандидата философских наук

А64 АНАЛИЗ ОПЫТА И ТЕНДЕНЦИЙ РАЗВИТИЯ СОВРЕМЕННОЙ НАУКИ И ОБРАЗОВАНИЯ : сборник статей Международной научно-практической конференции (15 декабря 2022 г.). – Петрозаводск : МЦНП «Новая наука», 2022. – 183 с. : ил. – Коллектив авторов.

ISBN 978-5-00174-803-8

Настоящий сборник составлен по материалам Международной научно-практической конференции АНАЛИЗ ОПЫТА И ТЕНДЕНЦИЙ РАЗВИТИЯ СОВРЕМЕННОЙ НАУКИ И ОБРАЗОВАНИЯ, состоявшейся 15 декабря 2022 года в г. Петрозаводске (Россия). В сборнике рассматривается круг актуальных вопросов, стоящих перед современными исследователями. Целями проведения конференции являлись обсуждение практических вопросов современной науки, развитие методов и средств получения научных данных, обсуждение результатов исследований, полученных учеными и специалистами в охватываемых областях, обмен опытом.

Сборник может быть полезен научным работникам, преподавателям, слушателям вузов с целью использования в научной работе и учебной деятельности.

Авторы публикуемых статей несут ответственность за содержание своих работ, точность цитат, легитимность использования иллюстраций, приведенных цифр, фактов, названий, персональных данных и иной информации, а также за соблюдение законодательства Российской Федерации и сам факт публикации.

Полные тексты статей в открытом доступе размещены в Научной электронной библиотеке Elibrary.ru в соответствии с Договором № 467-03/2018К от 19.03.2018 г.

УДК 001.12
ББК 70

ISBN 978-5-00174-803-8

© Коллектив авторов, текст, иллюстрации, 2022
© МЦНП «Новая наука» (ИП Ивановская И.И.), оформление, 2022

Состав редакционной коллегии и организационного комитета:

Аймурзина Б.Т., доктор экономических наук
Андрианова Л.П., доктор технических наук
Ахмедова Н.Р., доктор искусствоведения
Базарбаева С.М., доктор технических наук
Битокова С.Х., доктор филологических наук
Блинкова Л.П., доктор биологических наук
Гапоненко И.О., доктор филологических наук
Героева Л.М., кандидат педагогических наук
Добжанская О.Э., доктор искусствоведения
Доровских Г.Н., доктор медицинских наук
Дорохова Н.И., кандидат филологических наук
Ергалиева Р.А., доктор искусствоведения
Ершова Л.В., доктор педагогических наук
Зайцева С.А., доктор педагогических наук
Зверева Т.В., доктор филологических наук
Казакова А.Ю., кандидат социологических наук
Кобозева И.С., доктор педагогических наук
Кулеш А.И., доктор филологических наук
Лаврентьева З.И., доктор педагогических наук
Мокшин Г.Н., доктор исторических наук
Муратова Е.Ю., доктор филологических наук
Никонов М.В., доктор сельскохозяйственных наук
Панков Д.А., доктор экономических наук
Петров О.Ю., доктор сельскохозяйственных наук
Поснова М.В., кандидат философских наук
Рыбаков Н.С., доктор философских наук
Сансызбаева Г.А., кандидат экономических наук
Симонова С.А., доктор философских наук
Ханиева И.М., доктор сельскохозяйственных наук
Червинец Ю.В., доктор медицинских наук
Чистякова О.В. доктор экономических наук
Чумичева Р.М., доктор педагогических наук

ОГЛАВЛЕНИЕ

СЕКЦИЯ ПЕДАГОГИЧЕСКИЕ НАУКИ 7

ОСОБЕННОСТИ ОТБОРА ТЕМАТИКИ И ДИСКУРСА ПРИ ФОРМИРОВАНИИ СОДЕРЖАНИЯ КУРСА ИНОСТРАННОГО ЯЗЫКА ДЛЯ СПЕЦИАЛЬНЫХ ЦЕЛЕЙ 8
Бородина Наталья Владимировна

ИННОВАЦИОННЫЕ ТЕХНОЛОГИИ В РАБОТЕ С ДЕТЬМИ С ОВЗ 13
Юрловская Иллона Александровна, Базаева Илина Аликовна

ИСПОЛЬЗОВАНИЕ МУЛЬТИПЛИКАЦИОННЫХ ФИЛЬМОВ КАК АУДИОВИЗУАЛЬНОГО СРЕДСТВА РЕПРЕЗЕНТАЦИИ ДИАЛОГА КУЛЬТУР НА ЗАНЯТИЯХ ПО РУССКОМУ ЯЗЫКУ С ИНОСТРАННЫМИ СТУДЕНТАМИ 17
Скобёлкина Наталья Михайловна, Не Цяньи

ФОРМИРОВАНИЕ ПОЗНАВАТЕЛЬНОГО ИНТЕРЕСА ШКОЛЬНИКОВ В ОБУЧЕНИИ МАТЕМАТИКЕ 22
Митенева Светлана Феодосьевна, Россошанская Елена Андреевна

РАЗВИТИЕ СИСТЕМЫ ВОСПИТАНИЯ В УЧЕБНОМ ЦЕНТРЕ «ИНТЕГРАЦИЯ» ФИЛИАЛА «СТРЕЛА» МАИ НА ОСНОВЕ ИНТЕГРАЦИОННОГО ВЗАИМОДЕЙСТВИЯ НАУЧНОГО УЧРЕЖДЕНИЯ ГРАЖДАНСКОГО И ВОЕННОГО ВУЗОВ 27
Сидорович Александр Николаевич

МОДЕЛИРОВАНИЕ ИННОВАЦИОННОГО РАЗВИТИЯ В ОБРАЗОВАТЕЛЬНОЙ ОРГАНИЗАЦИИ ЧЕРЕЗ СОТРУДНИЧЕСТВО С ПРОФИЛЬНЫМИ ПРЕДПИЯТИЯМИ 32
Быкова Лариса Михайловна

ОРГАНИЗАЦИЯ ПРОЦЕССА ПРЕПОДАВАНИЯ ОБЩЕОБРАЗОВАТЕЛЬНЫХ УЧЕБНЫХ ДИСЦИПЛИН С УЧЕТОМ ПРОФЕССИОНАЛЬНОЙ НАПРАВЛЕННОСТИ ПРОГРАММ СПО 38
А.И. Карпеня, Г.П. Булгакова, А.В. Скачкова, Т.А. Сулаберидзе

ИСПОЛЬЗОВАНИЕ ЦИФРОВЫХ ОБРАЗОВАТЕЛЬНЫХ РЕСУРСОВ В СИСТЕМЕ ОБРАЗОВАНИЯ СПО 43
Бауэр Наталья Ивановна, Шевцова Светлана Ивановна

ОСНОВНЫЕ ПРИЧИНЫ ЗАИКАНИЯ И ПРОЦЕСС ЕГО ВОЗНИКНОВЕНИЯ. РЕЧЕВОЕ ДЫХАНИЕ 48
Барышникова Наталья Ивановна, Врачева Надежда Александровна, Меженина Марина Николаевна, Чмеренко Зина Николаевна

СОЗНАТЕЛЬНОЕ ЧТЕНИЕ ПРОИЗВЕДЕНИЙ В НАЧАЛЬНОЙ ШКОЛЕ 54
Мазанова Ольга Витальевна, Коновалова Мария Николаевна

КОМПЕТЕНТНОСТНО-ОРИЕНТИРОВАННЫЕ ЗАДАНИЯ НА РАЗВИТИЕ ФУНКЦИОНАЛЬНОЙ ГРАМОТНОСТИ В ФОРМИРОВАНИИ МУЗЫКАЛЬНОЙ КУЛЬТУРЫ ДЕТЕЙ 59
Галушкина Наталья Валерьевна

ИСПОЛЬЗОВАНИЕ ИГРОВЫХ МЕТОДОВ НА УРОКАХ КОНТРОЛЯ ЗНАНИЙ ПО ХИМИИ В СРЕДНЕЙ ШКОЛЕ 63
Константинова Маргарита Олеговна, Любина Екатерина Николаевна

ВЛИЯНИЕ ИНФОРМАЦИОННЫХ ТЕХНОЛОГИЙ НА ПРОЦЕСС ПОДГОТОВКИ СОТРУДНИКОВ ФСИН 70
Маров Александр Владимирович

РЕАЛИЗАЦИЯ СИСТЕМНО-ДЕЯТЕЛЬНОСТНОГО ПОДХОДА В ОБЛАСТИ ПРЕПОДАВАНИЯ ДИСЦИПЛИНЫ «ОБЩЕСТВОЗНАНИЕ» В ОСНОВНЫХ И СТАРШИХ КЛАССАХ 74
Колесникова Анна Игоревна

СЕКЦИЯ ЮРИДИЧЕСКИЕ НАУКИ 79

НЕКОТОРЫЕ ПРОБЛЕМЫ ОСУЩЕСТВЛЕНИЯ РОДИТЕЛЬСКИХ ПРАВ И ИСПОЛНЕНИЯ ОБЯЗАННОСТЕЙ ЛИЦАМИ, ОСУЖДЕННЫМИ К ЛИШЕНИЮ СВОБОДЫ 80
Акинина Анна Вячеславовна

ОРГАНЫ ВНУТРЕННИХ ДЕЛ РФ И ДРУГИЕ УЧАСТНИКИ ОБЕСПЕЧЕНИЯ ОБЩЕСТВЕННОЙ БЕЗОПАСНОСТИ И ОХРАНЫ ГОСУДАРСТВЕННЫХ ГРАНИЦ 86
Земурбейс Иван Викторович

РЕТРОСПЕКТИВНЫЙ АНАЛИЗ СТАНОВЛЕНИЯ И ОСУЩЕСТВЛЕНИЯ ПРИНЦИПА ТРАНСПАРЕНТНОСТИ 92
Бобомурод Арафат Валиджони

СЛУЖБА ПРОБАЦИИ КАК ПЕРСПЕКТИВНОЕ НАПРАВЛЕНИЕ ОРГАНИЗАЦИИ ИСПОЛНЕНИЯ НАКАЗАНИЙ БЕЗ ИЗОЛЯЦИИ ОТ ОБЩЕСТВА − ПРАКТИКА ЗАРУБЕЖНЫХ СТРАН 98
Григорьева Арина Витальевна

ОРГАНИЗАЦИОННО-ПРАВОВОЙ СТАТУС ВОЙСК НАЦИОНАЛЬНОЙ ГВАРДИИ РОССИЙСКОЙ ФЕДЕРАЦИИ 102
Нефедова Екатерина Андреевна

СЕКЦИЯ ЭКОНОМИЧЕСКИЕ НАУКИ 107

КРИТЕРИИ ОЦЕНКИ УРОВНЯ СОЦИАЛЬНО-ЭКОНОМИЧЕСКОЙ БЕЗОПАСНОСТИ РЕГИОНА 108
Загоруйко Игорь Юрьевич

МЕСТО ФОНДОВ ЦЕЛЕВОГО КАПИТАЛА В СИСТЕМЕ ФИНАНСИРОВАНИЯ ВЫСШЕГО ОБРАЗОВАНИЯ 113
Станкевич Наталия Сергеевна

НАЛОГОВЫЙ ИНСТИТУТ КАК ИНСТРУМЕНТ ГОСУДАРСТВЕННОГО ВЛИЯНИЯ НА ЭКОНОМИЧЕСКИЕ ПРОЦЕССЫ 121
Загоруйко Игорь Юрьевич

СОВРЕМЕННЫЕ ПОДХОДЫ К ОЦЕНКЕ БАНКОВСКИХ РИСКОВ В КРЕДИТНЫХ ОРГАНИЗАЦИЯХ 125
Невмируха Александр Витальевич

СЕКЦИЯ ТЕХНИЧЕСКИЕ НАУКИ 132

БАЗОВЫЕ ПРИНЦИПЫ НАЧЕРТАТЕЛЬНОЙ ГЕОМЕТРИИ НА ОСНОВЕ ИСПОЛЬЗОВАНИЯ ТРЕХМЕРНЫХ ГЕОМЕТРИЧЕСКИХ ПРИМИТИВОВ 133
Запорожцева Нина Ивановна

СРАВНИТЕЛЬНЫЙ АНАЛИЗ АНТИВИРУСНЫХ ПРОГРАММ ДЛЯ СМАРТФОНОВ ANDROID 139
Афанасьев Егор Гаврильевич

СЕКЦИЯ ФИЛОЛОГИЧЕСКИЕ НАУКИ 144

ОРГАНИЗАЦИЯ САМОСТОЯТЕЛЬНОЙ РАБОТЫ СТУДЕНТОВ НЕЯЗЫКОВЫХ СПЕЦИАЛЬНОСТЕЙ ПРИ ОБУЧЕНИИ ИНОСТРАННОМУ ЯЗЫКУ 145
Мельникова Екатерина Сергеевна

ФУНКЦИОНАЛЬНЫЕ ОСОБЕННОСТИ АНТРОПОНИМОВ В ПРОИЗВЕДЕНИЯХ И.С. ТУРГЕНЕВА 149
Шелест Тахмина Амировна

СЕКЦИЯ ФИЛОСОФСКИЕ НАУКИ 154

ДОЛГОСРОЧНОЕ ИЛИ КРАТКОСРОЧНОЕ ПАРТНЁРСТВО: ЭКОНОМИЧЕСКАЯ ЭФФЕКТИВНОСТЬ КООПЕРАЦИИ 155
Фигуровская Юлия Евгеньевна

СЕКЦИЯ СОЦИОЛОГИЧЕСКИЕ НАУКИ 161

ВЛИЯНИЕ СОЦИАЛЬНЫХ СЕТЕЙ НА ПОДРОСТКОВ 162
Александров Михаил Сергеевич

СЕКЦИЯ ИНФОРМАТИКА 167

АНАЛИЗ ЖАНРА ВИКТОРИНА ДЛЯ РАЗРАБОТКИ ИГРЫ «САХА СИРЭ» НА МЕЖПЛАТФОРМЕННОЙ СРЕДЕ РАЗРАБОТКИ UNITY 168
Скрыбыкин Семен Семенович

СЕКЦИЯ МЕДИЦИНСКИЕ НАУКИ 174

ПРИМЕНЕНИЕ СИМУЛЯЦИОННЫХ МОДЕЛЕЙ В УЧЕБНОМ ПРОЦЕССЕ НА КАФЕДРЕ ТОПОГРАФИЧЕСКОЙ АНАТОМИИ И ОПЕРАТИВНОЙ ХИРУРГИИ 175
Бондарь Мария Дмитриевна, Косачева Оксана Павловна

СЕКЦИЯ ПЕДАГОГИЧЕСКИЕ НАУКИ

ОСОБЕННОСТИ ОТБОРА ТЕМАТИКИ И ДИСКУРСА ПРИ ФОРМИРОВАНИИ СОДЕРЖАНИЯ КУРСА ИНОСТРАННОГО ЯЗЫКА ДЛЯ СПЕЦИАЛЬНЫХ ЦЕЛЕЙ

Бородина Наталья Владимировна
доцент
ФГБОУ ВО «Дальрыбвтуз»

Аннотация: Формирование содержания курса иностранного языка для специальных целей включает в себя тщательный анализ, отбор тематики и дискурса, требуемые выпускникам соответствующих специальностей и направлений. Автор предпринял попытку рассмотреть вопросы отбора тематики и дискурса при разработке курса иностранного языка студентов вуза, что позволило бы сформировать профессиональную иноязычную компетенцию будущего выпускника с учетом потребностей общества.

Ключевые слова: иностранный язык для специальных целей; содержание курса; профессионально важные качества; иноязычная коммуникация; профессиональная компетенция.

PECULIARITY OF TOPICS AND DISCOURSE SELECTION IN THE FOREIGN LANGUAGE COURSE FOR SPECIAL PURPOSES CONTENT FORMATION

Natalya V. Borodina

Abstract: The formation of a foreign language for specific purposes course includes a thorough analysis and selection of topics and discourse required to the graduates of various specialties. The author made an attempt to consider the selection of topics and discourse when developing a foreign language course for university students, which would allow the formation of a professional foreign language competence of a future graduate taking into account the society needs.

Key words: foreign language for specific purposes; course content; professionally important qualities; foreign languages communication; professional competence.

Обучение иностранному языку для специальных целей является неотъемлемым элементом вузовского курса подготовки специалистов, бакалавров и магистров. При кажущемся единообразии целей и задач, указанных в рабочих программах курсов иностранного языка для специальных целей отметим необходимость учитывать социальный заказ, т.е. те задачи, которые ставит общество перед учебным заведением в части подготовки специалистов для различных отраслей народного хозяйства. Есть определенный сферы деятельность, где знание выпускником иностранного языка вполне ограничивается его умением работать со специализированной литературой по соответствующей профессиональной деятельности. Таковая работа заключается в умении читать и переводить тексты, так как собственно профессиональная деятельность этих специалистов не предусматривает устной коммуникации как таковой. Вместе с тем существует ряд профессий, для которых знание иностранного языка не ограничивается умением прочитать специализированный текст; обязательным условием при этом становится умение поддержать коммуникацию на иностранном языке на профессиональные темы, как в устной, так и в письменной форме. Таковой факт необходимо учитывать при формировании содержания курса иностранного языка для профессиональных целей.

К специальностям и направлениям подготовки вуза, для которых владение иностранным языком является неотъемлемой частью его будущей профессиональной деятельности можно отнести представителей морских специальностей (26.05.05 Судовождение, 26.05.06 Эксплуатация судовых энергетических установок, 26.05.07 Эксплуатация судового электрооборудования и средств автоматики, 26.03.01 Управление водным транспортом и гидрографическое обеспечение судоходства, 23.03.01 Организация перевозок и управление на водном транспорте, и ряд других).

Обучение иностранному языку для специальных целей – есть составная часть подготовки специалистов и бакалавров указанных направлений. От того насколько хорошо они смогут овладеть иностранным языком во многом будет зависеть их успешность на этапе трудоустройства по окончании вуза.

Так, например, международные конвенционные документы регламентируют знания, необходимые и обязательные представителям морских профессий, более того существуют специальные документы, определяющие уровень владения иностранным языком для специальных целей этими специалистами. Среди таковой документации: Правила дипломирования

моряков и несения вахты (ПДНВ)[1], типовой курс морского английского языка 3.17 [2], Стандартные фразы Международной Морской Организации для общения на море [3] и др. Необходимо оговориться, что для представителей морской профессии, подготовкой которых занимается Дальневосточный государственный рыбохозяйственный университет (ФГБОУ ВО «Дальрыбвтуз») под иностранным языком для специальных целей подразумевается морской английский язык (судоводителям), профессионально-ориентированный английский язык (судомеханикам и электромеханикам), морской английский язык в конвенционной подготовке (судомеханикам). Различия в наименовании дисциплины объясняется исключительно решением выпускающих кафедр при формировании рабочих учебных планов. Вместе с тем, международные документы определяют иностранный язык для морских направлений подготовки, указанных выше, как «морской английский язык», который и является языком общения моряков во всем мире. Студенты, иных направлений подготовки вуза, изучают помимо иностранного языка такие дисциплины как: Иностранный язык делового общения, деловой английский (иностранный) язык, профессиональный иностранный язык и др. При кажущемся многообразии, можно утверждать, что это все тот же иностранный язык для специальных целей.

При построении курса иностранного языка для специальных целей в вузе, важно определить какова цель изучения этого языка, в каких ситуациях профессионального общения предполагается его применение.

Некоторые зарубежные лингвисты (Т. Хатчинсон и А. Уотерс, Холден, Пилбим [4,5,6] считают необходимым принимать во внимание деятельность не только профессиональную, но и ту, которая необходима при изучении языка. Они полагают, что при формировании курса иностранного языка для специальных целей недостаточно исходить из конечных целей в виде ситуаций профессионального общения. В зависимости от особенностей лиц, изучающих иностранный язык, меняются и способы достижения основной цели; исходя из требуемого уровня владения иностранным языком «на выходе» меняются способы достижения цели. При этом также происходит отбор тем и дискурса, для изучения в курсе иностранного языка для специальных целей.

К примеру, рассматривая профессиональную деятельность судового механика, можно говорить о том, что знание профессионально-ориентированного английского языка необходимо для ведения профессиональной деятельности, и является квалификационным требованием

специальности. От уровня владения профессионально-ориентированным английским языком зависит конкурентоспособность и, следовательно, карьерный рост выпускника вуза. Профессионально-ориентированный английский язык используется для работы с нормативно-правовой документацией, руководствами пользователя, инструкциями к оборудованию, чек листами. Следовательно, таковые материалы необходимы для изучения на этапе вузовской подготовки специалиста, из них формируется необходимый дискурс. Язык необходим и при проведении различных операций в море и на берегу, например, бункеровка судна, постановка судна на ремонт в док, ремонт судна на судоверфи и т.п. Отсюда и темы, которые рекомендованы к изучению: бункеровка, ремонт на иностранной судоверфи, постановка в док и т.п.

Морской английский язык необходим, например, судоводителю для написания деловых документов (телексов, писем), чтения навигационных публикаций (карт, лоций, портовых правил и т.п.), восприятия различной информации, передаваемой по радио (радиостанциями, судами и т.п.), переговоров с властями, и т.д. Обмен информацией ведется по самым различным каналам; официальные инструкции и циркуляры, руководства и технические спецификации, наставления и т.п. Нельзя упускать из виду и ситуации неформального общения, которые также возникают при работе на море. По содержанию курс морского английского языка должен включать разделы, относящиеся к судовождению и управлению судном. Соответственно, курс профессионально-ориентированного английского языка для судомеханика включает разделы и темы, относящиеся к практике механика, это механизмы, устройства, их эксплуатация и ремонт, вся соответствующая нормативно-распорядительная база.

Будущий судоводитель или судомеханик, по окончании полного курса, должен быть компетентным пользователем иностранного языка для специальных целей (морского английского языка/ профессионально-ориентированного английского языка), уровень их компетентности оговаривается конвенционными документами и отраслевыми стандартами.

При разработке курса было бы некорректно руководствоваться единственной целью - подготовкой выпускника к иноязычному общению в ситуациях, связанных с профессиональной деятельностью. Отбор тематики и дискурса при этом не должен ограничиваться исключительно ситуациями профессионального общения, хорошим дополнением могут послужить и разговорные темы, которые могут быть напрямую или косвенно связаны с деловой тематикой. Например, при изучении темы «оформление прихода судна

санитарными властями, обеспечение санитарного состояния судна» разумно включить и темы повседневного общения « у врача», либо параллельно изучению темы «таможенное оформление» можно включать темы «покупки» и т.п. Таким образом, удается удачно сочетать одно с другим, более того, происходит активное расширение словарного запаса. Параллельное изучение близких тем позволяет, помимо прочего, использовать материал одного аспекта языка для изучения другого. При этом необходимо отметить, что качественный отбор выбор тем и дискурса при формировании курса иностранного языка для специальных целей невозможен без дополнительной подготовки и работы преподавателя иностранного языка. Среди возможных направлений в этой связи: работа в тесной связи с преподавателями выпускающих кафедр; самообразование и изучение не только учебных планов и рабочих программ дисциплин основного курса, но и учебных пособий и специализированной литературы и документации; консультации профессионалов, работающих на производстве и т.п. Именно таким образом возможно сформировать оптимальный курс, включить в него самые необходимые темы и дискурс, и приступать к обучению специалистов в соответствии с самыми строгими национальными и международными требованиями.

Список литературы

1. International Convention on Standards of Training, Certification and Watchkeeping for Seafarers (STCW), as amended London, International Maritime Organization, 2011.

2. Maritime English. Model Course 3.17. London International Maritime Organization, 2014 http://www.marifuture.org/Reports/Development-Papers/IMO_New_Model_Course_Maritime_English.pdf

3. IMO Standard Marine Communication Phrases (SMCP). IMO & Rijeka college of maritime studies. Rijeka, 2000.

4. Dudley-Evans A. and St. John M.J. Developments in English for specific purposes: A multi-disciplinary approach. Cambridge: Cambridge University Press. 2003.

5. Holden B. Analysing corporate training needs – a three way approach. Language and Intercultural Training, 14: 4- 6. 1993.

6. Hutchinson T. and Waters A. English for specific purposes. Cambridge: Cambridge University Press. 1987.

7. Pilbeam A. The language audit. Language Training: 1:2. 1979.

УДК – 376

ИННОВАЦИОННЫЕ ТЕХНОЛОГИИ В РАБОТЕ С ДЕТЬМИ С ОВЗ

Юрловская Иллона Александровна
д.п.н., доцент
Базаева Илина Аликовна
студент ГБПОУ
«Северо-Осетинский государственный педагогический колледж»

Аннотация: в статье описаны инновационные технологии в практике работы ДОУ для детей с ограниченными возможностями здоровья. В работе с детьми с ОВЗ недостаточно использовать традиционные методики коррекционной работы. В связи с этим педагоги ищут новые подходы, технологии и приёмы.

Ключевые слова: инновация, фитотерапия, ароматерапия, музыкотерапия, хромотерапия, рефлексотерапия, куклотерапия, сказкотерапия.

INNOVATIVE TECHNOLOGIES IN WORKING WITH CHILDREN WITH DISABILITIES

Yurlovskaya Illona Alexandrovna
Bazaeva Ilina Alikovna

Abstract: the article describes innovative technologies in the practice of preschool institutions for children with disabilities. In working with children with disabilities, it is not enough to use traditional methods of correctional work. In this regard, teachers are looking for new approaches, technologies and techniques.

Key words: innovation, phytotherapy, aromatherapy, music therapy, chromotherapy, reflexotherapy, doll therapy, fairy tale therapy.

В современном обществе происходят динамичные изменения, которые характеризуются огромным количеством инноваций. Без инновационной работы сегодня нет развития образования, нет его современного качества. Инновационные процессы являются закономерностью развития современного дошкольного образования. В настоящее время большое внимание уделяется

вопросам организации развития и воспитания детей с ограниченными возможностями здоровья.

Дети с ОВЗ – это дети, которые имеют временные или постоянные отклонения в физическом и (или) умственном развитии и нуждаются в создании особых обстоятельств для получения образования. Эта группа детей неоднородна, в нее входят дети с различными нарушениями развития. Чтобы избежать проблем в педагогическом сопровождении и создать эффективную образовательную среду для учащихся с особыми потребностями, учителю необходимо знать методы, используемые при работе с детьми с ограниченными возможностями здоровья.

При работе с особыми детьми мало использовать традиционные методы коррекционной работы. Поэтому учителя ищут новые подходы, технологии и методики. Применять всевозможные формы, методы и приемы проведения мероприятий, чаще использовать на занятиях нетрадиционные формы работы: игры-путешествия, фитотерапию, ароматерапию, музыкотерапию, хромотерапию или цветотерапию, рефлексотерапию, куклотерапию, сказкотерапию, песочную терапию, тест-викторину, мини-спектакли, виртуальные экскурсии, ролевые игры.

Фитотерапия – это эффективное лечебное и профилактическое средство лечения с помощью лекарственных растений.

Музыкальная терапия. Музыка – это один из самых сильных и ярких средств воспитания детей. Восприимчивость к прекрасному, не только обогащает ребенка, но и провоцирует его на добрые поступки. Музыка несет в себе огромную творческую силу. Звуки музыки могут активизировать детское воображение и создать необычные образы.

Цветотерапия. Лечение цветом.

Куклотерапия – это раздел частной психотерапии (арт-терапии), который использует куклу как основной метод психокоррекционного воздействия, как промежуточный объект взаимодействия между ребенком и взрослым. Цель данной формы: помощь в устранении болезненных переживаний, в укреплении психического здоровья, в социальном приспособлении, в развитии самосознания, в разрешении конфликтов коллективной творческой деятельности.

Песочная терапия. Игры с песком и водой широко используются в работе с детьми с ОВЗ для формирования и развития пространственно-количественных представлений, для развития мелкой моторики.

Сказкотерапия.

Сказкотерапия – это метод, который помогает человеку сосредоточиться на своей проблеме. При правильном использовании эта форма терапии способна дать специалисту (психологу, дефектологу) четкие маршруты в коррекции поведения, в лечении депрессивных состояний у пациентов.

В каждой сказочной истории разыгрывается конкретная ситуация, произошедшая в жизни пациента. Герои наделены характерами реальных людей, и конфликтная ситуация всегда имеет логическое решение. Такая терапия устанавливает связь между событиями, происходящими в сказке, и реальностью, переносит волшебство в обычную жизнь.

Главная цель сказкотерапии – развитие личности и забота о душе. Малыш встречается в сказочной истории с лучшей версией самого себя, учится у героя совершать добрые поступки, быть счастливым и справедливым.

Одним из условий правильной организации учебного процесса в дошкольном учреждении является знание сложной структуры дефекта и понимание того, что первичные отклонения в развитии поддаются коррекции, исправлению. Следовательно, возникает необходимость в углубленном изучении особенностей воспитанников. Знание их позволяет нам выявить общепедагогические и коррекционные задачи воспитания, которые решаются в органическом единстве. Это главная особенность воспитания детей с ОВЗ.

В основе планирования любого занятия должны быть использованы наиболее эффективные инновационные средства включения детей с особыми образовательными потребностями в процессе творчества на занятии. Эти методы терапии принадлежат к числу эффективных средств коррекции, все чаще применяемых в специальной педагогике [1].

Что же такое инновация? Инновация – новое, а инновационные технологии – привнесение нового и действенного. Иными словами – это методы обучения и развития дошкольников с ОВЗ путем сотрудничества как равноправных партнеров учителя-логопеда и детей с ОВЗ [2].

Инновационная деятельность понимается как целенаправленная педагогическая деятельность, основанная на осмыслении (рефлексии) собственного практического опыта путем сравнения и изучения, изменения и развития образовательного процесса с целью достижения лучших результатов, получения новых знаний и качественно иной педагогической практики.

Основной целью инновационной деятельности является развитие педагога как творческой личности, переключение его с репродуктивного вида

деятельности на самостоятельный поиск методических решений, превращение педагога в разработчика и автора инновационных методов и средств обучения, развития и воспитания.

Реализация возможностей современных инновационных технологий расширяет спектр видов учебной и воспитательной деятельности, позволяет совершенствовать существующие и порождает новые организационные формы и методы обучения и воспитания. Грамотное сочетание традиционных средств с применением интерактивного обучения решает многие проблемы в обучении и воспитании детей с ОВЗ.

Таким образом, создание условий для полноценного воспитания и образования детей с ОВЗ, адекватного их состоянию и здоровью, является условием успешной реализации инклюзии, которая является одним из решающих и эффективных механизмов построения общества для всех и каждого конкретного человека.

Список литературы

1. Земляченко М.В. Использование учителем-логопедом инновационных технологий в работе с детьми дошкольного возраста с ОВЗ [Текст] // Инновационные педагогические технологии: материалы VII Междунар. науч. конф. (г. Казань, октябрь 2017 г.). Казань: Бук, 2017. С. 69-71.

2.Мультиурок. [Электронный ресурс]. Режим доступа: https://multiurok.ru/files/innovatsionnyie-tiekhnologhii-v-praktikie-raboty-d.html/

3. Разина Н.А. Профессионально-личностное развитие педагога в условиях инновационной деятельности образовательного учреждения // Современные наукоемкие технологии. - 2008. - № 1

4. ФЗ «Об образовании в Российской федерации. Ст. 3, п.8; п. 27) .» № 273-ФЗ от 29.12.2012.

ИСПОЛЬЗОВАНИЕ МУЛЬТИПЛИКАЦИОННЫХ ФИЛЬМОВ КАК АУДИОВИЗУАЛЬНОГО СРЕДСТВА РЕПРЕЗЕНТАЦИИ ДИАЛОГА КУЛЬТУР НА ЗАНЯТИЯХ ПО РУССКОМУ ЯЗЫКУ С ИНОСТРАННЫМИ СТУДЕНТАМИ

Скобёлкина Наталья Михайловна
канд. пед. наук, доцент
Не Цяньи
студент
ФГБОУ ВО «Байкальский государственный университет»

Аннотация: В статье рассматривается важная педагогическая задача – воспитание уважения, интереса и толерантности к культуре разных народов. Эта задача важна и в иностранной, и в русскоязычной аудитории. В статье показываются возможности использования мультфильмов на занятиях по русскому языку как иностранному с целью демонстрации и понимания диалога культур. Авторы представляют свой опыт работы, называя конкретные мультфильмы и описывая их культурологическую составляющую, что может послужить хорошим практическим материалом для педагогов и воспитателей.

Ключевые слова: диалог культур, русский язык как иностранный, мультипликационные фильмы, формирование толерантности.

THE USE OF ANIMATED FILMS AS AN AUDIOVISUAL MEANS OF REPRESENTING THE INTERCULTURAL DIALOGUE IN RUSSIAN LANGUAGE CLASSES WITH INTERNATIONAL STUDENTS

Skobelkina Natalia Michailovna
Nie Qianyi

Abstract: The article considers an important pedagogical task – the developing of respect, interest and tolerance for the culture of different nations. This task is important in both foreign and Russian-speaking audiences. The article shows the possibilities of using animated films in classes on Russian as a foreign language in order to demonstrate and to understand the intercultural dialogue. The authors present

their work experience by naming specific animated films and describing their cultural component, which can serve as good practical material for teachers and educators.

Key words: intercultural dialogue, Russian as a foreign language, animated films, the formation of tolerance.

Анализ ряда работ [1, 2, 3], посвященных мультипликации, позволил выделить несколько концептуальных положений, важных для данной статьи и представленных ниже. Мультипликация – одна из наиболее доступных для восприятия форм искусства, средствами которой можно транслировать в массовое сознание актуальные культурные смыслы эпохи. Мультипликация – это огромный пласт исторических, культурных и художественных явлений, в совокупности составляющих интересный феномен культурной истории. Мультфильмы являются носителями культуры, через которые человек познаёт мир, общается с ним и развивается. Мультипликация, как и другие виды искусства, отражает культуру определенной страны. Мультфильмы выражают ценности того сообщества и того времени, в котором они создаются. Это носители культуры, хорошие помощники в формировании культуры подрастающего поколения. С самого начала истории русской мультипликации это искусство выполняло воспитательные функции, помогало формировать важные качества достойного человека.

Мультфильм может быть окном в большой мир, где живут разные народы, у которых есть свой язык, свои традиции, своя культура. Например, интересный фильм «Народы России», созданный в технике мультипликации, раскрывает самобытность каждого народа, живущего в России, и в то же время показывает единый дружный круг братских народов. Благодаря таким познавательным мультфильмам формируется более полное представление о многонациональной России и о диалоге культур её народов.

Многое можно узнать о культуре и мировосприятии народов по сказкам, представленным в мультипликационной форме. Это могут быть такие сказки, как русская сказка «Царевна-лягушка», китайская сказка «Братья Лю», индийская сказка «Золотая антилопа», монгольская сказка «Волшебный клад». Сказки являются плодом мудрости народа и отличаются глубиной мысли, богатством содержания, яркими образами и глубоким воспитательным значением, они раскрывают душу народа и особенности национального характера, традиционный уклад жизни и культурные традиции.

Культура каждой страны проявляется не только в сказках, но и в колыбельных песнях. Мультипликационный фильм «Колыбельные мира» показывает, как дети северных народов засыпают под бубен и ритмичную песню мамы, а дети славянских народов засыпают под протяжные песни, в которых могут быть рассказаны целые истории из жизни человека или даже разные забавные ситуации.

Через экран маленькие герои мультипликационных фильмов могут вести по всему миру, например, в мультфильме «Бодо Бородо» рассказывается о том, как дети приезжают в Германию, Великобританию, другие страны и знакомятся с достопримечательностями и традициями этих стран.

Совершить увлекательное путешествие по миру и познакомиться с культурой разных стран поможет и динамичный мультфильм «Катя и ЭФ» (цикл «Лучшие путешествия Кати»). В кадрах мелькают Германия, Норвегия, Япония, Таиланд и другие страны. Зрители видят характерные для каждой страны символы, узнаваемые места, здания и предметы, типичные манеры поведения.

Но особенно интересно виртуально побывать в разных странах с героиней популярного в России мультсериала «Маша и Медведь». Для этого нужно посмотреть цикл серий «Машины песенки». Каждая серия – это яркая история о новой стране, её достопримечательностях и культурных особенностях в самом красочном виде. Но главное то, что в каждой серии Маша исполняет весёлую песенку на мотив известной национальной мелодии. Карнавал Бразилии, опера Италии, зажигательные танцы Испании – у Маши есть песенки обо всём на свете. Песенка позволяет создать неповторимый образ той или страны при помощи синтеза визуальных и звуковых средств, усиливающих друг друга. Особо хочется остановиться на содержании серии, которая называется «Китайский новый год». Здесь представлено очень много элементов китайской культуры, традиций, символов: летящие журавли и драконы, воздушные змеи, собирающая чай на чайных плантациях панда, праздничные красные фонари, Великая китайская стена. Этот мультфильм прекрасно передаёт чудесную атмосферу китайского новогоднего праздника с его восточным колоритом. А в конце песни звучит теплое приглашение в гости в Китай на Новый год.

Яркой особенностью всех названных мультфильмов является глубоко уважительное и заинтересованное отношение к каждой стране и ее культуре. На наш взгляд, при показе таких мультфильмов важно обратить внимание студентов и на универсальное, и на единичное в разных культурах, а также на

их гармоничное сочетание внутри одной культуры. Универсалиями, имеющими место в различных культурах и отраженными в мультипликационных фильмах, являются идеи ценности и самобытности культуры каждого народа, мира и дружбы, уважения к родине и природе. К отличительным проявлениям можно отнести особенности в культурных традициях, музыке, танцах, предметах быта и гардероба, продуктах питания и национальной кухне, этикете и моделях поведения, чертах характера. Существует устойчивый ряд символов по отношению к определенной стране, который помогает понять, какая именно это страна. Полезно познакомить студентов с такими символами и соответствующими им лексическими единицами. Это позволит студентам не только узнавать страну, но и говорить о ней, уверенно раскрывая ее самобытный характер. Так, для создания образа Японии актуальными будут слова «кимоно, оригами, суши, караоке, сакура», а для передачи образа Испании понадобятся слова «фламенко, сиеста, фиеста, коррида, тореадор». Нам представляется крайне важной работа на занятиях с безэквивалентной лексикой. Не менее важной является и работа по формированию фоновых знаний. Нередко в рассказе о какой-либо стране называются широко известные художественные произведения, писатели и поэты, литературные герои. Поэтому необходимый минимум такой информации весьма полезен студентам. Культурологический аспект всегда усиливает интерес к языку. Овладение культурным контекстом способствует изучению языка и межкультурной коммуникации. Мультипликация, как яркая и доступная форма искусства, является коротким путем к пониманию языка и культуры.

Мировая культура – это мозаика, в которой каждая культура, как красивый узор, имеет свое место и особую ценность, является достоянием всей цивилизации. При этом важно показать, как традиционное культурное наследие живет и востребовано в настоящем, как традиции и памятники культуры составляют неотъемлемую и важную часть современной жизни.

Мультипликация преодолевает барьер национальных границ, обладает собственной универсальностью в смысле культурной коммуникации. Она позволяет увидеть, с одной стороны, культурные различия, а с другой стороны, глубокую общность разных народов через общечеловеческие ценности и диалог культур.

Таким образом, мультфильм как популярный современный вид искусства является носителем культурных ценностей, знаний и представлений о мире, эстетических образцов, традиций и обычаев [3]. Уважение и познание

культурного своеобразия каждого народа, признание уникальности и самоценности каждой культуры – это основа диалога культур и диалога народов. И можно уверенно сказать, что советские и российские мультфильмы всегда вносили и в настоящее время продолжают вносить важный вклад в развитие интереса и чувства уважения к культуре разных народов, создают пространство дружбы и мира.

Список литературы

1. Горбатова О. В. Диалог в пространстве визуальной культуры (на примере анимации и кинематографа) : автореф. дис. … канд. культурологии : 24.00.01. – Саранск, 2017. – 29 с.

2. Кузнецова Е. М. О специфике мультипликации // Научные ведомости Белгородского государственного университета. Серия: Философия. Социология. Право. – 2013. – Выпуск № 23 (166). – Том 26. – С. 261-264.

3. Лалетина А. Ф. Культурообразующее значение мультипликации // Лингвокультурология. – 2009. – № 3. – С. 142-147.

ФОРМИРОВАНИЕ ПОЗНАВАТЕЛЬНОГО ИНТЕРЕСА ШКОЛЬНИКОВ В ОБУЧЕНИИ МАТЕМАТИКЕ

Митенева Светлана Феодосьевна
к.п.н., преподаватель математики
Россошанская Елена Андреевна
к.э.н., преподаватель математики
МОУ «Средняя общеобразовательная школа №3»

Аннотация: Статья посвящена вопросам формирования познавательного интереса школьников на урочных и внеурочных занятиях по математике. Авторами рассматриваются различные пути формирования познавательного интереса, выделены условия формирования познавательного интереса, а также уровни развития познавательного интереса школьников.

Ключевые слова: учебная деятельность, познавательный интерес, средство обучения.

FORMATION OF COGNITIVE INTEREST OF SCHOOLCHILDREN IN TEACHING MATHEMATICS

Miteneva Svetlana Feodosievna
Rossoshanskaya Elena Andreevna

Abstract: The article is devoted to the formation of cognitive interest of schoolchildren in scheduled and extracurricular classes in mathematics. The authors consider various ways of forming cognitive interest, highlight the conditions for the formation of cognitive interest, as well as the levels of development of cognitive interest of schoolchildren.

Key words: educational activity, cognitive interest, learning tool.

Познавательный интерес, как мотив деятельности школьника, развивается и формируется в деятельности, и, прежде всего, в учении. Успех учителя в процессе обучения зависит в первую очередь от того, насколько ему удалось заинтересовать учащихся своим предметом. Но интерес не может возникнуть сам по себе, учителю необходимо принять в этом активное участие. Отметим,

что успеваемость учащихся по предмету не всегда является показателем наличия у ученика познавательного интереса к нему. Если ребенок получает только отличные оценки, то это зачастую может свидетельствовать лишь о его старательности или о том, что ему легко дается математика. О наличии у него познавательного интереса к математике утверждать нельзя. В то же время, ученик, не отличающийся успеваемостью по предмету, может проявлять интерес к математике, внимательно слушать учителя и активно заниматься на уроке. Работа учителя в классе заключается в том, чтобы выявить таких учеников, развить и сформировать у них устойчивый познавательный интерес. Педагог должен поддержать таких учеников, разнообразить их учебную деятельность, привлечь к внеклассной работе по математике. Возможно, таким детям понравится решать нестандартные математические задачи, в которых они смогут проявить свои математические способности. Добившись успеха, ученик поднимется не только в своих глазах, но в глазах одноклассников. Все это вдохновит его на дальнейшее более серьезное изучение математики.

Чтобы заинтересовать как можно больше учащихся математикой, учителю нужно использовать в обучении математике различные формы, знать основные пути формирования познавательного интереса. Формирование познавательных интересов учащихся в обучении может происходить по двум основным каналам: с одной стороны – само содержание учебных предметов содержит в себе эту возможность, а с другой – путем определенной организации познавательной деятельности учащихся [1].

Первое, что является предметом познавательного интереса для школьников – это новые знания о мире. Вот почему продуманный отбор содержания учебного материала, показ богатства, заключенного в научных знаниях, являются важнейшим звеном формирования интереса к учению. Рассмотрим пути осуществления этой задачи. Прежде всего, интерес возбуждает и подкрепляет такой учебный материал, который является для учащихся новым, неизвестным, поражает их воображение, заставляет удивляться. Удивление - сильный стимул познания, его первичный элемент. Удивляясь, человек как бы стремится заглянуть вперед. Он находится в состоянии ожидания чего-то нового.

Но познавательный интерес к учебному материалу не может поддерживаться все время только яркими фактами, а его привлекательность невозможно сводить к удивляющему и поражающему воображение. Новое и неожиданное всегда в учебном материале выступает на фоне уже известного и

знакомого. Вот почему для поддержания познавательного интереса важно учить школьников умению в знакомом видеть новое. Такое преподавание подводит к осознанию того, что у обыденных, повторяющихся явлений окружающего мира множество удивительных сторон, о которых он сможет узнать на уроках.

Все значительные явления жизни, ставшие обычными для ребенка в силу своей повторяемости, могут и должны приобрести для него в обучении неожиданно новое и полное смысла, приобрести совсем иное звучание. И это обязательно явится стимулом для развития интереса ученика к познанию. Интересу к познанию содействует также показ новейших достижений науки. Сейчас, больше чем когда-либо, необходимо расширять рамки программы, знакомить учеников с основными направлениями научных поисков, открытиями. Все это можно осуществлять как на уроке математике, так и во внеклассной работе по математике [3].

Есть и другие направления развития интереса у школьников к математике, например использование научной фантастики. Задачи также могут служить средством развития познавательного интереса. Содержание задач, их занимательная фабула, связь с жизнью незаменимы при обучении математике. Занимательность создает заинтересованность, рождает чувство ожидания, побуждает любопытство, любопытство переходит в любознательность и побуждает интерес к решению математических задач, к самой математике. К содержательной стороне задачи относится и ее новизна, достигаемая за счет включения сведений, связанных с жизнью [2]. Повышают интерес к математике и задачи, содержащие факты из жизни конкретных исторических личностей, сведения из истории математики. Вообще, включение сведений из истории науки в занятия способствуют более сознательному усвоению учебного материала, развитию интереса у школьников к математике. Новизна задач также может достигаться путем реализации предметных связей. Также для развития интереса к математике можно использовать задачи и упражнения, содержащие ошибки. Такие задачи приучают школьников обращать внимание на необходимость строгих логических рассуждений. Умение решать задачи является одним из показателей уровня математического развития учащихся, глубины усвоения имеющихся у них знаний.

Далеко не все в учебном материале может быть для учащихся интересно. И тогда выступает еще один, не менее важный источник познавательного интереса – сам процесс деятельности. Чтобы возбудить желание учиться,

нужно развивать потребность ученика заниматься познавательной деятельностью, а это значит, что в самом процессе ее школьник должен находить привлекательные стороны, чтобы сам процесс учения содержал в себе положительный заряд интереса. Так, эпизодическое использование игровых ситуаций, проведение уроков и внеклассной работы в виде игр повышают интерес учащихся к предмету своей нетрадиционностью и занимательностью.

Разнообразив содержание занятий по математике, как внеклассных, так и самих уроков, изменяя форму их проведения и учитывая все условия формирования познавательного интереса, можно способствовать его развитию у большего числа учащихся. При этом необходимо учитывать следующие, доказанные педагогической теорией и практикой, закономерности:

1. Познавательный интерес является избирательной направленностью личности на предметы и явления окружающей действительности.

2. Познавательный интерес к математике формируется и развивается в процессе учения.

3. Познавательный интерес следует рассматривать с разных сторон: как мотив учения, как устойчивую черту личности, как сильное средство обучения. Для того, чтобы активизировать учебную деятельность школьника, нужно систематически возбуждать, развивать и укреплять познавательный интерес.

4. Существует четыре уровня развития познавательного интереса: любознательность, любопытство, практический интерес и теоретический интерес. Учителю нужно уметь определять уровень развития познавательного интереса у отдельных учащихся для того, чтобы наилучшим образом способствовать укреплению интереса к предмету и его дальнейшему росту.

5. Условиями формирования познавательного интереса являются: максимальная опора на активную мыслительную деятельность учащихся, ведение учебного процесса на оптимальном уровне сложности для поддержания интереса, положительный эмоциональный климат на уроке, доброжелательное общение в ходе учебного процесса.

Таким образом, главная цель учителя заключается в том, чтобы заинтересовать учащихся своим предметом. Успешное достижение данной цели можно осуществлять не только на уроках, но и на внеурочных занятиях по математике.

Список литературы

1. Щукина Г. И. Педагогические проблемы формирования познавательного интереса учащихся. – Москва: Просвещение, 1995. – 160 с.
2. Степанов В. Д. Активизация внеурочной работы по математике в средней школе: книга для учителя. – Москва: Просвещение, 1991. – 80 с.
3. Фарков А. В. Внеклассная работа по математике: 5-11 классы. – Москва: Айрис-Пресс, 2008. – 288 с.

© С.Ф. Митенева, Е.А. Россошанская, 2022

РАЗВИТИЕ СИСТЕМЫ ВОСПИТАНИЯ В УЧЕБНОМ ЦЕНТРЕ «ИНТЕГРАЦИЯ» ФИЛИАЛА «СТРЕЛА» МАИ НА ОСНОВЕ ИНТЕГРАЦИОННОГО ВЗАИМОДЕЙСТВИЯ НАУЧНОГО УЧРЕЖДЕНИЯ, ГРАЖДАНСКОГО И ВОЕННОГО ВУЗОВ

Сидорович Александр Николаевич
заместитель директора по внеучебной и воспитательной работе
учебный центр «Интеграция» филиала «Стрела»
Московский авиационный институт
(национальный исследовательский университет)

Аннотация: статья посвящена анализу состояния воспитательной работы в учебном центре «Интеграция» филиала «Стрела» МАИ. Развитие системы воспитания показано на основе взаимодействия научного учреждения, гражданского и военного вузов. Представлена система и основные направления воспитательный работы по гражданско-патриотическому воспитанию в учебном центре «Интеграция».

Ключевые слова: воспитание, система воспитания, интеграционное взаимодействие, научное учреждение, гражданский вуз, военный вуз.

DEVELOPMENT OF THE EDUCATION SYSTEM IN THE EDUCATIONAL CENTER "INTEGRATION" OF THE BRANCH "STRELA" OF MAI ON THE BASIS OF INTEGRATION INTERACTION OF A SCIENTIFIC INSTITUTION, CIVIL AND MILITARY UNIVERSITIES

Sidorovich Alexander Nikolaevich

Abstract: the article is devoted to the analysis of the state of educational work in the educational center "Integration" of the branch "Strela" MAI. The development of the education system is shown on the basis of the interaction of a scientific institution, civil and military universities. The system and the main directions of educational work on civil-patriotic education in the educational center "Integration" are presented.

Key words: education, education system, integration interaction, scientific institution, civil university, military university.

Воспитательная работа является неотъемлемой частью процесса качественной подготовки специалистов, целостной динамической системой профессионального образования. Только посредством воспитания можно сформировать у человека вектор потребностей, в котором будут присутствовать не только личные, но и общественные, и государственные интересы. Понимание и принятие специалистом-профессионалом важности общественного и государственного для сохранения и приумножения своего личного – свидетельство правильной направленности национального образования. Воспитательная работа студентов Учебного центра «Интеграция» осуществляется с использованием всех возможностей МАИ, АНО «Институт инженерной физики», МАИ и Серпуховского филиала военной академии РВСН им. Петра Великого.

Девиз института: «Профессионализм, патриотизм, нравственность» служит ориентиром в развитии системы воспитательной работы по формированию качеств современного специалиста. Успешно работают все механизмы интеграции возможностей гражданского и военного высшего образования для подготовки специалистов как для народного хозяйства, так и для Вооруженных сил России. В учебном центре «Интеграция» на сегодняшний день подготовлено около тысячи трехсот профессионалов с высшим образованием, из них свыше 350 офицеров запаса.

Создана и функционирует система работы по гражданско-патриотическому воспитанию, основными целями и задачами которой являются: 1) формирование у студентов высокой гражданской позиции и патриотического сознания, правовой и политической культуры; 2) дальнейшее совершенствование интеграции гражданского и военного высшего образования; 3) обмен опытом и расширение взаимодействия представителей образовательных, научных и производственных организаций и учреждений в рамках семинаров и конференций; 4) выявление, сопровождение и поддержка талантливой молодёжи, привлечение студентов к научно-исследовательской работе; 5) воспитание высоконравственной, духовно-развитой и физически здоровой личности, способной к высококачественной профессиональной деятельности и моральной ответственности за принимаемые решения; 6)привитие навыков и умений управления коллективом с использованием различных форм студенческого самоуправления; 7) формирование личностных качеств, необходимых для эффективной профессиональной деятельности; 8)привитие потребности здорового образа жизни, воспитание нетерпимого

отношения к наркотикам, пьянству, антиобщественному поведению; 9)приобщение к университетскому духу, формирование чувства университетской солидарности.

Воспитание студенческой молодёжи является неотъемлемой частью образовательного процесса и, следовательно, согласно Закону РФ «Об образовании» профессиональной обязанностью каждого преподавателя и сотрудника вуза. В Учебном центре «Интеграция» МАИ имеются свои особенности воспитательной работы. В воспитательной работе со студентами вместе с руководящим и профессорско-преподавательским составом активно участвуют руководство и ученые АНО «Институт инженерной физики», филиала Военной академии РВСН им. Петра Великого. Основными направлениями и формами воспитательной работы в Учебном центре «Интеграция» МАИ являются следующие.

Гражданско-патриотическое воспитание. Оно направлено на формирование у студентов качеств гражданина-патриота, активной и сознательной включенности в дела общества, государства, родного института[1]. В учебном центре стали традиционными встречи с ветеранами Великой Отечественной войны, космонавтами, ветеранами Ракетных войск и т.д. Студенты являются постоянными участниками городских мероприятий, посвященных Дню Победы, дням воинской славы России. Они активно участвуют в различных патриотических конкурсах и состязаниях.

Профессиональное воспитание студентов. Основными формами профессионального воспитания в Учебном центре «Интеграция» являются собрания с первокурсниками, праздник «Посвящение в студенты», выступления перед студентами руководящего состава МАИ, АНО ИИФ, Военной академии, встречи студентов с выпускниками МАИ, посещение выставок аппаратных средств защиты информации, участие студентов в мероприятиях, посвященных дню космонавтики, экскурсии на предприятия Южного Подмосковья. Большую роль в профессиональном воспитании играют торжества, посвященные выпуску молодых специалистов, где вместе с вручением дипломов о высшем образовании выпускники получают напутствия на профессиональную деятельность.

Научно-исследовательская работа. Ежегодно студенты принимают участие во Всероссийских и региональных научных конкурсах и конференциях. Научно-исследовательская деятельность студентов МАИ не раз отмечалась грамотами, дипломами и премиями АНО «Институт инженерной физики».

Студенческая жизнь – это не только процесс овладения знаниями и профессиональными навыками, это еще и формирование высоких духовно-нравственных качеств [2]. Поэтому важнейшей составляющей в подготовке специалистов является культурно-досуговая работа. Культурно-досуговая работа в институте проводится в тесном взаимодействии с учреждениями культуры, управлениями по культуре, спорту и работе с молодёжью администрации города Серпухова, молодёжным центром «Юность», Дворцом детского и юношеского творчества «Дружба», молодёжным парламентом и студенческим советом г.о. Серпухов, филиалом Военной академии РВСН им.Петра Великого.

Одним из важнейших направлений патриотического воспитания является информационная работа. Каналами информирования студентов являются сайты МАИ, ИИФ. Регулярно обновляется информация на стендах в административном корпусе и на прилегающей территории. Институт активно взаимодействует со средствами массовой информации города. На страницах газет, по телевидению и радио, в новостях на сайте администрации города можно получить информацию об институте, об успехах лучших студентов в учебе, спорте и общественных делах.

Спортивно-массовая работа способствует формированию таких качеств как настойчивость, выдержка, решительность, смелость, взаимовыручка и т.п. Спортивная база филиала Военной академии предоставляет студентам все возможности для занятий спортом, совершенствовать свою физическую подготовку. Студенты МАИ регулярно участвуют в Спартакиаде города среди высших учебных заведений, в отдельных видах спорта на областных и Всероссийских соревнованиях. На спортивных состязаниях в рамках спартакиады г. Серпухова среди высших учебных заведений студенты Учебного центра «Интеграция» регулярно занимают призовые места.

Современная жизнь диктует необходимость проведения работы по обеспечению безопасности, противодействию терроризму. Воспитательная деятельность по данному направлению содержит большой спектр вопросов, начиная от воспитания бдительности и заканчивая конкретными действиями в той или иной ситуации. Помимо умения противостоять идеологической деятельности различных экстремистских формирований студенты должны обладать пониманием неукоснительного соблюдения пропускного режима, знать свои действия при захвате заложников, при обнаружении бесхозных предметов. По данным вопросам проводятся регулярные инструктажи,

особенно накануне проведения отпусков и праздников. Внеучебная и воспитательная работа в Учебном центре «Интеграция» постоянно развивается. И руководящий состав видит дальнейшее развитие системы воспитательной работы по привитию студентам высоких гражданских и патриотических качеств в совершенствовании благоприятной социально-педагогической среды, в поиске и внедрении новых технологий, форм и методов воспитательной работы.

Список литературы

1. Лутовинов В.И. Патриотическое воспитание молодежи. – М.: Academia АПК и ПРО, 2001. – 271 с.

2. Концепция духовно-нравственного развития и воспитания личности гражданина России в сфере общего образования / А.Я. Данилюк, А.М. Кондаков, В.А. Тишко. – М.: Просвещение, 2009.

© А.Н. Сидорович, 2022.

МОДЕЛИРОВАНИЕ ИННОВАЦИОННОГО РАЗВИТИЯ В ОБРАЗОВАТЕЛЬНОЙ ОРГАНИЗАЦИИ ЧЕРЕЗ СОТРУДНИЧЕСТВО С ПРОФИЛЬНЫМИ ПРЕДПИЯТИЯМИ

Быкова Лариса Михайловна
преподаватель профессионального цикла
ГАПОУ ТО Тобольский многопрофильный техникум

Аннотация: статья посвящена проблеме поиска эффективных форм и методов обучения в среднем профессиональном образовании. Дано определение понятий «образование», « социальное партнёрство». Обоснована актуальность инноваций в образовании. Приведены аспекты решения данной проблемы, анализ результатов сотрудничества, сформулирован вывод.

Ключевые слова: инновации, образование, партнёрство, сотрудничество, развитие, моделирование.

MODELING OF INNOVATIVE DEVELOPMENT IN AN EDUCATIONAL ORGANIZATION THROUGH COOPERATION WITH SPECIALIZED ENTERPRISES

Bykova Larisa Mikhailovna

Abstract: the article is devoted to the problem of finding effective forms and methods of teaching in secondary vocational education. The definition of the concepts of "education", "social partnership" is given. The relevance of innovations in education is substantiated. The aspects of solving this problem, the analysis of the results of cooperation are presented, and a conclusion is formulated.

Key words: innovation, education, partnership, cooperation, development, modeling.

Образование является основой экономического развития общества, выступает фактором социальной стабильности и источником роста интеллектуального ресурса. Как показывает практика, образовательные потребности населения возрастают с каждым годом, число претендентов на

получение профессионального образования увеличивается, поэтому развивается и образовательная инфраструктура, а именно, меняются формы управления, методические и исследовательские службы, содержание и методы образования подлежат обновлению, происходит смещение ориентира на индивидуальные потребности и возможности обучающихся. Особый уклон делается на соответствие качества обучения потребностям граждан и личности в частности. Это актуализирует развитие образования как открытой системы. По своей структуре и функциям эта система характеризуется взаимодействием с обществом. Открытость предполагает прозрачность устанавливаемых целей, формирование в сознании людей понятия о том, что качество жизни неразрывно связано не только с качеством получаемого образования, но и с его доступностью, всеохватностью и вовлечением профильные предприятия в процесс развития образования в качестве партнеров.

Понятие «социальное партнерство» в современной научной литературе выделяется учеными в зависимости от их взгляда на организационную форму сотрудничества образовательных учреждений с социальными партнерами. По мнению Е.В. Пискуновой И.Э. Кондраковой, М.П. Соловейкиной социальное партнерство толкуется как «особый тип совместной деятельности между субъектами образовательного процесса, характеризующийся доверием, общими целями и ценностями, добровольностью и долговременностью отношений, а также признанием, взаимной ответственности сторон за результат их сотрудничества и развития» [3, с. 205].

Законодательную основу для разработки модели социального партнерства в сфере образования в целом дает Гражданский кодекс РФ, Закон РФ "Об образовании", Закон РФ "О некоммерческих организациях", Закон РФ "Об общественных объединениях", Указ Президента Российской Федерации от 31.08.1999 № 1134 "О дополнительных мерах по поддержке образовательных учреждений в Российской Федерации". Правовую базу организации социального партнерства на муниципальном уровне создают федеральные законы "О местном самоуправлении в Российской Федерации", "Об общих принципах организации местного самоуправления в Российской федерации", а также соответствующие законы субъектов Российской Федерации, принятые в развитие указанных федеральных законов.

В современных условиях образовательные учреждения не всегда в состоянии удовлетворить запросы экономических секторов страны. Причин много, среди которых: недостаточное ресурсное и финансовое обеспечение

реформирования образования, отставание уровня профессиональной компетентности педагогических работников от возрастающих требований к качеству подготовки рабочих кадров, несоответствие устаревшей морально и физически материально-технической базы требованиям информационно-технологического развития, отсутствие информации о перспективах развития отраслей экономики; сложность в спрогнозированности потребностей новых видов работ в профессиональной подготовке квалифицированных рабочих в соответствии с содержанием труда и т.д. Эти недостатки могут быть устранимы в совместной деятельности учебного заведения и предприятий - социальных партнёров.

Социальное партнерство позволяет изменять, проектировать, апробировать и устанавливать новые общественно значимые функции системы образования, поэтому проблема развития среднего специального образования через привлечение работодателей профильных организаций к совместному решению вопросов моделирования инновационного развития образовательной организации имеет особое актуальное значение.

Социальное партнерство на федеральном уровне устанавливает основы регулирования отношений в сфере образования. Оно представлено государством, Министерством образования и науки РФ. На региональном уровне социальное партнерство представлено органами управлением образованием администрации субъекта РФ, региональными комитетами профсоюза работников образования, общественными ассоциациями, советом директоров образовательных учреждений.

Отношения социального партнерства имеют коллективный характер, который проявляется в таких аспектах как наличие коллективного интереса всех субъектов и структуре сторон социального партнерства.

Социальное партнерство в области образования – относительно новая категория, которая появилась в связи с изменением форм собственности в нашем государстве. Цель его заключается в особом типе взаимодействия образовательных организаций с заинтересованными партнерами, направленной на максимальное согласование интересов всех участников этого процесса.

В связи с ежегодным проведением региональных чемпионатов Молодые профессионалы на базе Тобольского многопрофильного техникума прослеживается тесное сотрудничество с профильными предприятиями - социальными партнёрами. Преподаватели профессионального цикла, студенты и специалисты с производства г.Тобольска являются постоянными участниками

этого конкурса. Активное участие в подготовке и проведении конкурсов по компетенции «Ветеринария» принимают ветеринарный врачи Станции по борьбе с болезнями животных г. Тобольска Вакарин И.В., Сапожникова В.В., руководитель ветеринарной клиники «Айболит» Рунзина В.А., специалисты ветеринарных предприятий г.Тюмень и др. Они оказывают значительную помощь в комплектовании площадки недостающим оборудованием, консультируют студентов и преподавателей по методике выполнения заданий конкурса, являются судьями.

В условиях тесного взаимодействия с работодателями образовательное учреждение имеет дополнительные возможности. Прежде всего, появляется постоянный доступ к информации о состоянии рынка труда, что позволяет уточнить структуру профессий и специальностей всех образовательно-квалификационных уровней, объемы подготовки кадров, определить требования к профессиональным программам, квалификационным характеристикам профессий. В ходе совместной деятельности с социальными партнёрами появляется реальная возможность для того, чтобы учитывать требования работодателей к содержанию профессиональной подготовки квалифицированных специалистов путем совместной разработки стандартов профессионально-технического образования нового поколения, учебных планов и программ на основе полученной информации о передовом опыте профессиональной деятельности в рамках профессии и специальности. В этой связи, в Тобольском многопрофильном техникуме успешно внедрена практика совместной разработки рабочих программ Учебного плана при участии специалистов предприятий - социальных партнёров. Например, по специальности 36.02.01 Ветеринария преподаватели профессионально цикла и ветеринарные специалисты, работающие в профильных клиниках г. Тобольск совместно разрабатывают рабочие программы общепрофессиональных дисциплин и модулей в соответствии с ФГОС. В рабочие программы они включают изменения и дополнения в связи с современными региональными требованиями к подготовке выпускников. Так, Рабочая программа ОПОП по специальности 36.02.01 Ветеринария, профессия 111801.01 «Оператор по искусственному осеменению животных и птицы», была дополнена умениями, не предусмотренными ФГОС, а рекомендованными руководителем ветеринарной клиники « ЗооМир» г. Тобольска Соловьёвой С.А. К ним относятся такие, как: уметь заполнять журналы и учетно-отчетную документацию по приобретению расходных материалов и оборудования для

пункта искусственного осеменения и их списанию в соответствии с действующими правилами; уметь оформлять ветеринарно-санитарные паспорта производителей и др., в рамках использования часов вариативной части ОПОП, дополнения в ППССЗ по специальности 36.02.01. Ветеринария. Все изменения и дополнения в Рабочих программах по специальностям и рабочим профессиям ежегодно утверждаются решением ЦК технологического отделения техникума.

Положительным аспектом сотрудничества образовательной организации и профильными предприятиями является возможность реализации учебной и производственной практик обучающихся непосредственно на предприятии социального партнёра. В ходе таких практик происходит приобретение обучающимися навыков работы на современном оборудовании, которое используются в процессе профессиональной деятельности на производстве. У студентов появляется возможность максимально приблизиться к условиям и специфике своей будущей специальности - ветеринарный фельдшер. Ветеринарные врачи профильных клиник г. Тобольска совместно с преподавателями профессионального цикла по специальности 36.02.01 Ветеринария проводят консультации для обучающихся, показывают новые методики и приёмы лечения заболеваний животных, знакомят студентов с современными лекарственными препаратами, учат этике общения с клиентами и т. д. Например, на практических занятиях по учебной практике ПМ.01. 01 Осуществление зоогигиенических, профилактических и ветеринарно – санитарных мероприятий, в группе ВЕТ 20-1 по специальности 36.02.01 Ветеринария на базе ветеринарной клиники «Юнивет», студенты ознакомились с методиками дезинфекции, участвовали в проведении аутогемотерапии, лечении внутренних незаразных заболеваний животных, комплексной диагностике профилактике инфекционных заболеваний и др.

В рамках социального партнёрства становится возможным организация систематической стажировки преподавателей профессионального цикла и мастеров производственного обучения на предприятиях. Преподаватели Тобольского многопрофильного техникума ежегодно в соответствии с планом проходят стажировки на профильных предприятиях г.Тобольска.

При совместной деятельности с социальными партнёрами у средне - специального образовательного учреждения повышаются возможности для целевой подготовки квалифицированных работников с учетом регионального компонента развития экономики, что повышает в свою очередь, возможности трудоустройства выпускников. В процессе прохождения студентами

выпускных ветеринарных групп преддипломной практики на предприятиях, у работодателей создается объективная оценка качества подготовки того или иного будущего ветеринарного фельдшера. Студенты, работая стажёрами на производстве, знакомятся с требованиями руководителей, спецификой работы, вливаются в коллектив ветеринарной клиники, в итоге многие обучающиеся получают предложения по трудоустройству.

В условиях рыночной экономики только в форме эффективного взаимодействия с предприятиями-социальными партнёрами образовательное учреждение имеет возможность реализовать основную функцию – обеспечить рынок труда выпускниками необходимого качества профессиональной подготовки. Такой подход позволяет повысить конкурентоспособность и обеспечить востребованность экономикой и обществом каждого обучающегося, что полностью согласуется с целью развития профессионального образования.

Список литературы

1. Конституция Российской Федерации: (с учетом поправок, внесенных Законами Российской Федерации о поправках к Конституции Российской Федерации от 30.12.2008 No 6-ФКЗ, от 05.02.2014 No 2-ФКЗ, от 21.07.2014 No 11-ФКЗ, от 30.12. 2008 No 6-ФКЗ,No 7-ФКЗ и No 8 – ФКЗ) Электронный ресурс. // Режим доступа Консультант плюс.

2. Трудовой кодекс Российской Федерации от 30.12.2001 No 197-ФЗ (ред. от 03.07.2016) (с изм. и доп., вступ. в силу с 01.01.2017) Электронный ресурс. // Режим доступа Консультант плюс

3. Пискунова, Е.В. и др. Технологии социального партнерства в сфере образования: Учебно-методический комплекс /Е.В.Пискунова, И.Э.Кондракова, М.П. Соловейкина. – СПб.: Изд-во РГПУ им. А. И. Герцена, 2008. – 205 с.

4. Шобонов, Н.А. Принципы построения социального партнерства в профессиональном образовании/ Н.А. Шобонов, Ж.В. Смирнова, Н.М.Григорян // Проблемы современного педагогического образования. –с.301-305

5. Щербакова, Е.Я. Семья и школа: от диалога к партнерству / Е.Я.Щербакова // Библиотека журнала Методист. – 2015. – N10. –С.51-53.

6. Юнусова, Э.А.Г. «Педагогика сотрудничества» как концепция идей педагогического антропологизма / Э.А. Юнусова. В сборнике: Современные концепции развития науки Сборник статей Международной научно-практической конференции. Ответственный редактор: А.А.Сукиасян.–2016.– С.167-172.

ОРГАНИЗАЦИЯ ПРОЦЕССА ПРЕПОДАВАНИЯ ОБЩЕОБРАЗОВАТЕЛЬНЫХ УЧЕБНЫХ ДИСЦИПЛИН С УЧЕТОМ ПРОФЕССИОНАЛЬНОЙ НАПРАВЛЕННОСТИ ПРОГРАММ СПО

А.И. Карпеня
Г.П. Булгакова
А.В. Скачкова
преподаватели
Т.А. Сулаберидзе
заместитель директора по Информационным технологиям
ОГАПОУ «Белгородский техникум общественного питания»

Аннотация: В статье рассматривается внедрение в образовательные организации, реализующие образовательные программы среднего профессионального образования, методики преподавания общеобразовательных дисциплин с учетом профессиональной направленности программ среднего профессионального образования, реализуемых на базе основного общего образования, предусматривающих интенсивную общеобразовательную подготовку обучающихся с включением прикладных модулей, соответствующих профессиональной направленности.

Ключевые слова: профессиональная направленность, методическое сопровождение, общеобразовательная дисциплина, курс профессионального мастерства, специальность.

ORGANIZATION OF THE PROCESS OF TEACHING GENERAL EDUCATIONAL DISCIPLINES, TAKING INTO ACCOUNT THE PROFESSIONAL ORIENTATION OF THE PROGRAMS OF SPO

A.I. Karpenya
G.P. Bulgakov
A.V. Skachkova
T.A.Sulaberidze

Abstract: The article discusses the introduction into educational organizations implementing educational programs of secondary vocational education, methods of

teaching general education disciplines, taking into account the professional orientation of secondary vocational education programs implemented on the basis of basic general education, providing intensive general education training of students with the inclusion of applied modules corresponding to professional orientation.

Key words: professional orientation, methodological support, general education discipline, professional skills course, specialty.

В современных условиях перед образовательными организациями, реализующими среднее профессиональное образование, стоит задача подготовки профессионально-компетентных специалистов, способных найти ответы на вызовы времени. Одним из основных и объективных показателей качества подготовки кадров в профессиональных образовательных организациях является удельный вес численности выпускников, завершивших обучение и трудоустроившихся в течение одного года после завершения обучения, в общей численности выпускников. Для российской системы среднего профессионального образования (СПО) данный показатель ежегодно составляет чуть больше половины [2, с. 100]. К причинам данного явления можно отнести стремительное изменение рынка труда, производственных процессов и инструментов, а также отсутствие профессиональной направленности личности выпускников.

Освоение учебных предметов общеобразовательного цикла образовательной программы по профессии или специальности у обучающихся I и II курсов вызывает ряд затруднений, которые приводят к снижению результатов освоения образовательной программы и, как следствие, снижению мотивации в получении профессии или специальности. В числе основных причин возникающих трудностей можно выделить:

– низкий уровень освоения общеобразовательных учебных предметов в рамках получения основного общего образования, и, как следствие, отсутствие целостной системы знаний по отдельным дисциплинам.

– стремление обучающихся осваивать только дисциплины "профессионального цикла", изучение которых, по мнению обучающихся, отвечает основной цели профессионального образования формирования и развития профессионально важных качеств будущих специалистов;

– неприятие системы механического чередования учебных предметов общеобразовательного цикла с дисциплинами общепрофессионального

учебного цикла или практики рассредоточенного освоения (в течение нескольких лет) общеобразовательных дисциплин [3, с. 18].

Следует также выделить проблемы, связанные с организацией процесса обучения по общеобразовательным учебным предметам, их методического сопровождения, уровня профессиональной компетентности преподавателей общеобразовательного блока дисциплин:

–отсутствие широкой практики интеграции содержания общеобразовательных учебных предметов и дисциплин общепрофессионального цикла;

–сложившаяся система распределения учебной нагрузки между преподавателями учебных предметов и дисциплин (модулей) не учитывает возможности междисциплинарного потенциала интегрированного обучения;

–применение учебников по общеобразовательным учебным предметам (включенных Федеральный перечень учебников) при организации получения среднего общего образования в рамках освоения образовательных программ среднего профессионального образования, содержание которых не отражает ориентированность материала учебника на реализуемый профиль, специфику получаемой профессии или специальности [4, с. 20].

Все вышеперечисленные проблемы сегодня требуют решений, которые должны повлиять на повышение качества общеобразовательной подготовки в СПО. В связи с этим решение вопросов обновления методик и технологий преподавания общеобразовательных дисциплин с учетом профессиональной направленности программ СПО, внедрения интенсификации за счет включения в общеобразовательную программу прикладных модулей, соответствующих профессиональной направленности обозначают вектор развития общеобразовательной подготовки в системе СПО[1, с. 5].

Образовательная организация обеспечивает реализацию одного или нескольких профилей с учетом получаемой профессии или специальности:

– естественно-научного,

– гуманитарного,

– социально-экономического,

– технологического.

Технологический профиль ориентирован на производственную, инженерную и информационную сферы деятельности, поэтому в данном профиле для изучения на углубленном уровне выбираются учебные предметы и элективные курсы преимущественно из предметных областей "Математика и

информатика" и "Естественные науки". Естественно-научный профиль ориентирует на такие сферы деятельности, как медицина, биотехнологии и др. В данном профиле для изучения на углубленном уровне выбираются учебные предметы и элективные курсы преимущественно из предметных областей "Математика и информатика" и "Естественные науки".

Гуманитарный профиль ориентирует на такие сферы деятельности, как педагогика, психология, общественные отношения и др. В данном профиле для изучения на углубленном уровне выбираются учебные предметы преимущественно из предметных областей "Русский язык и литература", "Общественные науки" и "Иностранные языки". Социально-экономический профиль ориентирует на профессии, связанные с социальной сферой, финансами и экономикой, с обработкой информации, с такими сферами деятельности, как управление, предпринимательство, работа с финансами и др. В данном профиле для изучения на углубленном уровне выбираются учебные предметы преимущественно из предметных областей "Математика и информатика", "Общественные науки".

Профессиональная направленность общеобразовательных учебных предметов предполагает целенаправленное применение педагогических средств, обеспечивающих не только формирование у обучающихся знаний, умений, навыков по учебному предмету, но и развитие интереса к данной профессии или специальности, ценностное отношение, профессиональных качеств личности будущего специалиста. Таким образом, в систему формирования профессиональной направленности можно включить следующие элементы:

–методическое обеспечение проведения занятий по реализации профессиональной направленности по дисциплинам общеобразовательного цикла;

–методическое обеспечение организации проектной деятельности профессиональной направленности по профильным дисциплинам общеобразовательного цикла;

–внедрение программы реализации курса профессионального мастерства;

–популяризация опыта участия студентов в конкурсах профессионального мастерства и предметных, профессиональных олимпиадах;

–использовать современные методики и разработки, средства для проведения уроков с обязательной ориентацией на предмет.

В заключение можно отметить, что целью профессиональной образовательной организации является соблюдение баланса в содержании обучения, оптимальном соотношении дисциплин. Общеобразовательные дисциплины являются необходимым элементом профессионального образования и основой для формирования профессиональных компетенций. Их профессиональная направленность позволит не только легко повышать образовательный уровень студента, но и повысит понимание студентом будущей профессии.

Список литературы

1. Княжева, В. В. Профессиональная направленность дисциплин социальногуманитарного профиля в системе СПО: практика и технологии / В. В. Княжева. – Текст : непосредственный // Молодой ученый. – 2017. – № 2(136). – С. 590–595.

2. Махмутов, М. И. Принцип профессиональной направленности обучения / М. И. Махмутов. – Челябинск : ЧПУ, 1985. – 127 с. – Текст : непосредственный.

3. Остробородова, И. А. Особенности реализации общеобразовательных дисциплин в профессиональных образовательных организациях / И.А.Остробородова, Е. А. Нефедова. – Текст : непосредственный // Непрерывное образование. –2016. –№ 3 (17). – С. 44–48.

4. Шапкина, В. А. Профессиональная направленность преподавания общепрофессиональных дисциплин / В. А. Шапкина, И. И. Комиссарова, Н.Н.Габибов. – Текст : непосредственный // PrimoAspectu. – 2019. – № 4 (40). – С.23–29.

ИСПОЛЬЗОВАНИЕ ЦИФРОВЫХ ОБРАЗОВАТЕЛЬНЫХ РЕСУРСОВ В СИСТЕМЕ ОБРАЗОВАНИЯ СПО

Бауэр Наталья Ивановна
Шевцова Светлана Ивановна
преподаватели
ОГАПОУ «Белгородский педагогический колледж

Аннотация: В статье рассматривается понятие «цифровой образовательный ресурс», формулируются требования к современным цифровым образовательным ресурсам, анализируются направления их использования, приводятся примеры использования различных видов цифровых образовательных ресурсов на разных этапах занятия.

Ключевые слова: Виды цифровых образовательных ресурсов, использование цифровых образовательных ресурсов, требования цифровых образовательных ресурсов, цифровой образовательный ресурс.

THE USE OF DIGITAL EDUCATIONAL RESOURCES IN THE EDUCATIONAL SYSTEM OF SPO

Bauer Natalia Ivanovna
Shevtsova Svetlana Ivanovna

Abstract: The article discusses the concept of «digital educational resource», formulates the requirements for modern digital educational resources, analyzes the directions of their use, provides examples of the use of various types of digital educational resources at different stages of the lesson.

Key words: Types of digital educational resources, use of digital educational resources, requirements for digital educational resources, digital educational resource.

Цифровой образовательный ресурс (ЦОР) – это информационный образовательный ресурс, который хранится и передается в цифровой форме; это общее понятие, которое относится к цифровому информационному объекту, предназначенному для использования в образовании [1]. Такие объекты могут быть представлены аудио- и видеофильмами, презентациями и

демонстрациями, оцифрованными фотографиями и документами, в том числе и книгами, статическими и динамическими моделями, объектами виртуальной реальности и интерактивного моделирования, картографическими материалами, деловой графикой и иными учебными материалами, необходимые в образовательном процессе [2].

Современные ЦОРы должны отвечать определенным требованиям:

– соответствовать содержанию учебника, нормативным актам Министерства просвещения Российской Федерации, используемым в учебном заведении программам;

– ориентироваться на современные формы обучения, обеспечивать высокую степень интерактивности и мультимедийности обучения. Сразу же поясним, что под интерактивностью понимается то, что в диалоге с компьютером пользователю отводится активная роль, а мультимедийность предполагает наличие в содержании продукта множества воспринимаемых человеком сред (звук, видео, текстовая информация, графика и т.д.);

– обеспечивать возможность уровневой дифференциации и индивидуализации обучения, учитывать возрастные особенности обучающихся и их культурный опыт;

– предлагать те виды учебной деятельности, которые помогают обучающимся приобретать реальный опыт решения каких-либо жизненных проблем;

– обеспечивать возможность использования как индивидуальной, так и групповой работы;

– иметь модульную структуру;

– основываться на достоверных источниках информации;

– превышать по объему информацию, представленную в учебниках, но не расширять тематические разделы;

– полноценно воспроизводиться на заявленных в описании к продукту технических платформах;

– обеспечивать возможность работать параллельно с другими приложениями и программами;

– обеспечивать возможность индивидуальной настройки и сохранения промежуточных и итоговых результатов работы;

– иметь встроенную контекстную помощь;

– иметь удобный интерфейс [2].

Использование цифровых образовательных ресурсов всегда идет по двум направлениям:

1. Отбор из уже имеющихся на рынке цифровых образовательных продуктов тех, которые могут быть использованы в рамках соответствующих курсов и дисциплин. Нужно отметить, что данный выбор осуществить очень сложно, так как лишь немногие цифровые образовательные продукты соответствуют тематике преподаваемых курсов и дисциплин, тем требованиям к достоверности, репрезентативности и полноте материала, которые должны предъявляться к подобным продуктам. Это обусловлено двумя фактами:

– во-первых, в создании образовательных продуктов не всегда принимают участие сами преподаватели, для которых предназначен этот ресурс и которые обладают необходимыми знаниями в представляемой области;

– во-вторых, те немногие педагоги, которые пытаются работать совместно с техническими специалистами над созданием подобных мультимедийных образовательных продуктов, плохо знают специфику создания подобных программ и особенности восприятия информации, представленной на экране компьютера.

2. Разработка цифровых образовательных ресурсов самими преподавателями в соответствии с целями и задачами учебных курсов и дисциплин [3]. Здесь, естественно, качество продукта целиком и полностью зависит от профессионального мастерства и творческих способностей самого педагога.

На практике обычно преподаватели используют как готовые цифровые образовательные продукты, адаптируя их под свои потребности, как и разрабатывают авторские ресурсы, используя для этих целей различное программное обеспечение.

Цифровые образовательные ресурсы (ЦОР) можно применять на разных этапах занятия:

1. При объяснении нового материала.

Как известно, в основе деятельности лежит личностное включение обучающегося в процесс, когда компоненты деятельности им самим направляются и контролируются. Стимул к обучению реализуется через внесение элемента новизны, который отвлекает студентов от трудностей, увлекая и пленяя их своей необычностью, использованием своеобразных средств.

В работе со студентами нами используются готовые обучающие мультимедийные программы, выпущенные фирмой «Кирилл и Мефодий», однако разработаны и собственные образовательные продукты в виде презентаций и демонстраций для объяснения теоретической части нового материала, очень часто в презентации и демонстрации внедряются flash- и видеоролики. Необходимо также отметить, что использовать данные ресурсы можно не только во время аудиторных занятий, но и дома, во время самоподготовки.

2. Для контроля и оценки знаний, умений и навыков.

Используются, прежде всего, интерактивные тесты, которые реализованы в различных средах, в том числе и созданы в среде программ Microsoft Power Point, Adobe Flash CS4 и специализированной среде для организации тестирования Айрен. На этапе контроля применяются также кроссворды, созданные как в среде табличного процессора Microsoft Excel, так и с помощью интернет-сервисов, например, CrossMaker (http://cross.highcat.org/ru_RU/) и «Фабрика кроссвордов» (http://puzzlecup.com/crossword-ru/).

Широкое применение в нашем образовательном учреждении получили сервисы Web 2.0, например, LearningApps.org, в среде которых можно создать разнообразные интерактивные задания.

3. Для закрепления и совершенствования знаний, умений и навыков.

Эффективным является использование на занятиях тестов-тренажеров, кроссвордов, видеороликов, иллюстрирующих ход выполнения работы, образцов выполнения заданий.

4. При подготовке и проверке домашнего задания.

Используются тесты, кроссворды, интерактивные задания, разработанные в среде LearningApps.org, презентации.

Отметим, что использование цифровых образовательных ресурсов на занятиях должно рассматриваться не как цель, а как способ постижения мира; как источник дополнительной информации по предмету; как способ самоорганизации труда и самообразования преподавателя и студентов.

Список литературы

1. Цифровые образовательные ресурсы, их типология, требования к разработке. URL : http://babylon.wiki-wiki.ru/b/index.php/Цифровые_образовательные_ресурсы%2C_их_типология%2C_требования_к_разработке (дата обращения: 10.12.2022).

2. Цифровые образовательные ресурсы. – URL: http://mmc74212.narod.ru/Biology/p11aa1.html (дата обращения: 10.12.2022)

3. Цели применения МТ. URL: https://www.sites. google.com/site/multitehnologii /fyvfvafa/celi-primenenia-produktov-sozdannyh-v-multimedia-tehnologiah (дата обращения:10.12.2022)

© Н.И. Бауэр, С.И. Шевцова, 2022

ОСНОВНЫЕ ПРИЧИНЫ ЗАИКАНИЯ И ПРОЦЕСС ЕГО ВОЗНИКНОВЕНИЯ. РЕЧЕВОЕ ДЫХАНИЕ

Барышникова Наталья Ивановна
Врачева Надежда Александровна
преподаватель-логопед
Меженина Марина Николаевна
Чмеренко Зина Николаевна
тьютор
МБОУ «Средняя общеобразовательная школа №43»

Аннотация: статья поможет понять основные причины заикания, процесс его возникновения. В статье описаны игровые упражнения, с помощью которых у дошкольников можно сформировать правильное речевое дыхание и упражнения для закрепления полученных навыков, а также артикуляционная гимнастика при заикании.

Ключевые слова: речевое дыхание, заикание, диафрагма, дыхательные упражнения.

Одним из основных симптомов заикания считается нарушение речевого дыхания. Появления судорожной активности в мышцах дыхательного аппарата, а также ухудшение речевого дыхания у детей с заиканием проявляется в следующих показателях:

- недостаточный объем выдыхаемого воздуха перед началом речевого высказывания;
- укороченный речевой выдох;
- несформированность координаторных механизмов между речевым дыханием и фонацией.

Нарушение речевого дыхания порождает прерывистость, судорожность речи. Вдох может быть слишком коротким, как и выдох. У детей с заиканием в момент эмоционального возбуждения речевое дыхание становится аритмичным. Часто объема выдыхаемого воздуха не хватает на произношение целой фразы, речь прерывается, а в середине слова делается судорожный вдох. Часто заикающиеся вообще говорят на вдохе или на задержанном дыхании. Неправильным считается дыхание, в процессе которого происходит подъем

грудной клетки и втягивание живота на вдохе. Так же, не последнюю роль при затрудненном дыхании выполняет, не правильна осанка. Систематическое выполнение дыхательной гимнастики поможет снизить, а в некоторых случаях, убрать эти затруднения.

Для формирования правильного речевого дыхания необходимо:

- расширение физиологических возможностей дыхательного аппарата (постановка диафрагмально-реберного дыхания и формирование длительного выдоха через рот),
- формирование длительного фонационного выдоха,
- формирование речевого выдоха.

Наиболее эффективно развить длительного плавного выдоха при диафрагмально – реберном дыхании можно через специально организованные игры. Для этого необходимо придерживаться простых методических рекомендаций:

1. не обращать внимание ребенка на процесс вдоха и выдоха;
2. следить за тем, чтоб выдох был дольше вдоха;
3. учить правильному движению рук при формировании речевого дыхания: руки движутся вперед из положения в стороны и «обнимают» туловище на уровне груди;
4. наклоны корпуса происходят только вниз и в стороны;
5. контролировать длительность и стабильность выдоха, используя артикуляцию согласных.

Необходимо научить детей, страдающих заиканием не задерживать дыхание, а сразу же после речевого вдоха начинать говорить на длительном плавном выдохе.

Чтоб научить ребенка правильно дышать, можно использовать простые упражнения.

Ребенок лежит на спине, рука на верхней части живота (диафрагмальная область). Попросить его «подышать животом» и обратить внимание как он хорошо дышит. Для привлечения внимания можно положить игрушку, вместо руки. Выполнять упражнение 2-3 минуты. Выполнять упражнение необходимо без усилий. Когда навык диафрагмального дыхания отработан в положении лежа, можно переходить к тренировки этого же навыка в положении стоя: положить руку на область диафрагмы и сделать вдох, рука должна ощутить то же движение, что и в положении лежа. Во время отработки навыка нужно обращать внимание на то, чтоб в процессе дыхания, плечи не двигались

(не поднимались или опускались). Лучше всего выполнять упражнение перед зеркалом, чтоб видеть движения грудной клетки.

Упражнения на развитие речевого дыхания:

«Попади в ворота». *Оборудование*: шарик (диаметр 20-30 мм) из ваты или поролона, кубики дл я ворот.

Попасть в «ворота» шариком дуя на него плавно, при этом губы вытянуть трубочкой.

«Покатай карандаш». *Оборудование:* карандаш или палочка

Прокатить карандаш или палочку по столу на сильном и долгом выдохе.

«Снегопад». Оборудование: снежинки из тонкой бумаги или небольшие, легкие кусочки ваты, прикреплённые на веревочку.

Предложить долго подуть на снежинки.

«Ветряная мельница». *Оборудование*: игрушечная мельница или вертушка.

Ветер дует день и ночь,
Хочет мельнику помочь.
Станет все зерно мукою,
Потечет мука рекою.

Логопед читает стихотворение, ребенок дует на игрушку

«Свеча» *Оборудование*: полоски бумаги 15 на 200 мм

Спокойно и медленно подуть на «Свечку» расположив ее в 10 см от рта.

«Лопни мяч» *Оборудование:* нет

Ребенок поднимает руки перед грудью, показывая круг – «шар». Произносить на выдохе медленно «ш-ш-ш-ш», в тоже время не быстро, по дуге соединяет левую руку с правым плечом и наоборот, до тех пор пока грудная клетка легко сожмется. Затем, вернуть руки в исходное положение сделав вдох.

«Насос» Оборудование: нет

Предложить ребенку подкачать «шину». Взяв в руки воображаемый насос на уровне груди, ребенок медленно опускает руки вниз, одновременен наклоняя корпус вперед и на выдохе произнося «с-с-с-с-с».

«Воздушный шар»

Аналогично упражнению «Лопни шар», но со звуком «ф-ф-ф-ф-ф»

«Жук» *Оборудование*: нет.

Исходное положение: спина ровная, руки в стороны, немного назад. На выдохе произнести «ж-ж-ж-ж» и опустить руки вниз.

«Ворона» *Оборудование*: нет

Исходное положение: спина ровная, руки по швам. На вдохе поднять руки вверх, затем медленно приседая опустить руки вниз протяжно произнося «к-а-а-а-р»

«Гуси» *Оборудование*: нет

Исходное положение: руки на поясе, ноги на ширине плеч. Протяжно произнося «г-г-г-г» не спеша наклонять корпус вперед, голова так же смотрит вперед.

В дальнейшем диафрагмальный тип дыхания надо тренировать при выполнении физических упражнений (ходьба, наклоны и повороты туловища и пр.).

Одной из распространенных ошибок в работе по формированию речевого дыхания является чрезмерное наполнение легких воздухом во время вдоха. Слишком большой вдох создает излишнее напряжение дыхательных мышц, создает условия для гипервентиляции.

Следующим этапом работы является развитие длительного фонационного выдоха. Формирование фонационного выдоха является основой для развития координаторных взаимоотношений между дыханием, голосом и артикуляцией. Во избежание фиксации внимания на процессе вдоха инструкция должна касаться только длительности произнесения звука.

Как правило, тренировка фонационного выдоха начинается с длительного звучания гласных. После того как заикающиеся освоят длительное произнесение одного гласного на выдохе, предлагается произнести слитно сочетание их двух гласных на одном выдохе: А_____ О_____. Постепенно наращивается количество гласных звуков, произносимых на одном выдохе в следующем порядке: А – О – У – И (эталон гласных звуков). Данный этап работы может проводиться уже в период молчания или охранительного речевого режима.

Диафрагмальный вдох и выдох во время выполнения этих упражнений заикающийся может контролировать ладонью, положенной на область диафрагмы. Помимо слухового контроля длительность фонационного выдоха можно контролировать плавным движением руки.

Артикуляционная гимнастика при заикании.

Такая гимнастика позволяет укрепить нижнечелюстные мышцы, привести их в тонус, улучшить мимику, развить такие речевые компоненты, как точность, четкость и сила.

Рекомендации:

1.Выполнять перед зеркалом с опорой на зрительный контроль и на двигательные ощущения.

2.Во время освоения техники упражнения воспроизводите движения в спокойном темпе. По мере освоения точности движений, темп можно увеличивать.

3.Следите, чтобы не появлялись дополнительные движения: например, при вытягивании губ вперёд возможно содружественное поднятие бровей вверх. Этого быть не должно, работают только мышцы губ.

4.Артикуляционная гимнастика выполняется 2-3 раза в неделю по 20-30 минут.

Упражнение 1. Попеременно набираем воздух и надуваем щеки, затем медленно выпускаем его.

Упражнение 2 «Чистим зубки». Это упражнение широко распространяется и в обычной логопедической практике, позволяя улучшить моторику языка. Выполняется следующим образом: губы сомкнуты, язык при этом «чистит» с внутренней стороны сначала верхние зубы, потом нижние. Второй вариант упражнения: рот в улыбке, губы чуть приоткрыты, языком водим с внешней стороны верхнего, затем нижнего ряда зубов.

Упражнение 3: «Мяч на поле». Язык упирается поочередно то в одну, то в другую щеку, рот при этом закрыт. Можно также добавить элементы логоритмики: выполнять движения одновременно с движениями языка.

Упражнение 4: «Рыбка» Похлопывание губ друг от друга, можно чередовать с покусываниями. Не стоит ждать быстрого эффекта от артикуляционной гимнастики. Также не забывайте, что существенную пользу такая работа принесет, если будет выполняться комплексно.

Упражнения для мышц губ. Статические позы.

1. «Улыбка». Порядок выполнения: сильно растянуть губы в улыбке, так, чтобы было видно верхний и нижний ряд зубов. Нижняя челюсть не должна уходить вперёд, она находится или под верхними зубами или за ними. Затем опустить нижнюю челюсть вниз на расстояние одного пальца. Удерживать такое положение в течение 10 секунд. После закрыть рот, расслабить губы и челюсть. Спокойное положение 5-7 секунд. Сделать 5 повторов.

2. «Трубочка». Порядок выполнения: вытянуть сомкнутые губы вперёд, как можно дальше. Следите за бровями, чтобы они не поднимались наверх.

Удерживайте вытянутые губы в течение 10 секунд. Затем расслабьте губы. Спокойное положение 5-7 секунд. Сделать 5 повторов.

Динамические упражнения.

1. Чередование «Улыбки» и «Трубочки». Порядок выполнения: растянуть губы в улыбке, удерживать 1-2 секунды, затем вытянуть губы вперед, удерживать 1-2 секунды. Повторить 10 раз. Можно мысленно считать: на раз - «Улыбка», на два - «Трубочка». После выполнения 10 повторов, отдохнуть 10-15 секунд и повторить чередование ещё 10 раз.

2. Исходное положение губ «Трубочка», поднять вытянутые губы наверх, к носу, задержать в таком положении на 1-2 секунды. Затем опустить вытянутые губы вниз, к подбородку, задержать Повернуть вытянутые губы вправо, задержать на 1-2 секунды и влево, также задержать Мысленно считайте: раз — губы наверх, два — губы вниз, три — вытянутые губы вправо, четыре — влево. Затем расслабить губы. Отдохнуть 10-15 секунд. Выполнить 3 повтора.

Если не получается удерживать трубочку при смене положения, помогите себе рукой: зафиксируйте пальцами вытянутые вперед губы, затем пальцами поворачивайте губы в нужном направлении.

Список литературы

1. Волкова, Г.А. Игровая деятельность в устранении заикания у дошкольников. [Текст]: Книга для логопедов.- М.: Детство-Пресс,2013.-240 с.

2. Визель, Т.Г. Коррекция заикания у детей. [Текст]: АСТ, Астрель, ВКТ, 2009.- 224 с.

3. Выгодская, И.Г., Пеллингер, Е.Л., Успенская, Л.П. Устранение заикания у дошкольников в игре. [Текст]: - М.: Просвещение, 2004.- 174 с.

СОЗНАТЕЛЬНОЕ ЧТЕНИЕ ПРОИЗВЕДЕНИЙ В НАЧАЛЬНОЙ ШКОЛЕ

Мазанова Ольга Витальевна
Коновалова Мария Николаевна
преподаватели начальных классов
МОУ Раменская СОШ №8

Аннотация: Статья рассматривает обучение чтению как одну из основных задач начальной школы. Сознательное чтение – это чтение, при котором дети связывают каждые прочитанные слова с конкретным представлением, разбираются в содержании прочитанного, умеют понимать различные отношения и связи, связанные с чтением, а чтение художественного произведения позволяет им эмоционально воспринять прочитанное. Читать осознанно предполагает читать и мыслить, читать и чувствовать прочитанное.

Ключевые слова: начальная школа, сознательное чтение, воспитание детей, логическое мышление, формирование мировоззрения, морали, познание мира.

CONSCIOUS READING OF WORKS IN ELEMENTARY SCHOOL

Mazanova Olga Vitalievna
Konovalova Maria Nikolaevna

Abstract: The article considers teaching reading as one of the main tasks of primary school. Conscious reading is reading in which children associate each word they read with a specific representation, understand the content of what they read, are able to understand various relationships and connections associated with reading, and reading a work of fiction allows them to emotionally perceive what they read. To read consciously involves reading and thinking, reading and feeling what you have read.

Key words: elementary school, conscious reading, parenting, logical thinking, formation of worldview, morality, cognition of the world.

Начальная школа уделяет особое внимание развитию образовательной деятельности. Особенности формирования личности подрастающего поколения во многом зависят от успешности его образования, специфики овладения ими компонентами образовательной деятельности, интенсивностью формирования его общеобразовательных умений и навыков. Одним из подобных общеобразовательных умений является умение сознательно читать, без достаточного уровня формирования которого дальнейшее качественное образование ученика невозможно.

Обучение чтению - одна из основных задач начальной школы. Образовательное и воспитательное значение чтения огромно. Чтение — одно из средств познания мира. Оно содействует формированию мировоззренческих представлений у младших школьников и морали. Чтение воспитывает чувства и волю детей. Оно развивает логическое мышление и речь школьника. Чтение, как говорил К.Д. Ушинский, приобщает дитя к духовной жизни народа.

Значение чтения в начальной школе возрастает по мере развития у детей навыка читать сознательно, правильно, выразительно и бегло. Поэтому обучение чтению представляется как сложный процесс, направленный, с одной стороны, на разрешение образовательных и воспитательных задач, с другой — на овладение детьми самим навыком чтения.

С самого первого дня обучения чтение младших школьников должно быть сознательным. Сознательное чтение – это чтение, при котором дети связывают каждые прочитанные слова с конкретным представлением, разбираются в содержании прочитанного, умеют понимать различные отношения и связи, связанные с чтением, а чтение художественного произведения позволяет им эмоционально воспринять прочитанное. Читать осознанно предполагает читать и мыслить, читать и чувствовать прочитанное.

Сознательность к чтению непосредственно связана с идейным его направлением. В процессе подготовки к чтению у ребенка постепенно формируется правильное отношения к содержанию прочитанного; учитель помогает раскрыть истинную суть прочитанного произведения, содействует пробудить у детей такие мысли, эмоции, волевые импульсы, которые ложатся в основу воспитания мировоззренческих представлений и морали.

Сознательность к чтению на первых этапах обучения предполагает чтение простых, понятных для детей текстов. В этих текстах слово обозначает хорошо известный детям предмет, действие, качество, а предложение представляет собой связи слов, доступные для осознания детей.

Понимание каждой отдельной фразы не обеспечивает полной осознанности чтения полного текста. Можно понимать значения каждого слова без понимания смысла событий, которые разворачиваются в рассказе или произведении.

Читать осознанно – означает читать с пониманием смысла каждого слова или предложения, понимание связи отдельных частей прочитанного и основной мысли целого произведения. Одним из способов сознательного чтения учащихся является подготовка к предварительной беседе.

Педагогу следует заранее включить детей в круг того представления, с которым они будут встречаться при чтении книги. Он должен познакомить ребят и с окружением, в котором происходит действие произведения. Особое значение имеет предварительная беседа именно тогда, когда ситуация действий и понятия, связанные с ней, детям совсем не знакомы, к примеру, в рассказе о далеких, незнакомых ему странах и прошлом в нашей стране.

В этих случаях в беседе рекомендуется использовать наглядные пособия, и нередко беседа должна дополняется живым, образным рассказом педагога.

Предварительные беседы направлены на вызов воспоминаний детей о том, что они пережили, оживление личного опыта в сознании, помогающее более ярко воспринимать прочитанное. Это делается чаще перед чтением стихов и рассказов, где рассказывается о родной природе, трудовой деятельности человека, детских играх и развлечений. Например, вспоминая о своих летних забавах, дети живыми образами представляют и прогулки по лесу, а также другие пейзажи летнего времени, нарисованные в произведениях разных писателей.

В некоторых случаях читать можно сознательно только в том случае, когда основой понимания прочитанного является чувственное представление о реальности и личное ощущение ребенка.

Чтение является одним из путей познания реальности. Однако не всегда оно может обеспечивать накопление реального знания. Читать статьи и рассказы о природных явлениях обычно предшествует экскурсиям,

наблюдениям и экспериментам. Само чтение должно быть направлено на ознакомление и укрепление знаний, полученных детьми. Эта задача достигается в большинстве случаев, если прочитанное произведение нарисует объекты и природные явления яркими красками. Такие произведения помогают не только закрепить знания, но также способствуют их конкретизации.

Однако перед чтением предварительная беседа с детьми только дает возможность понять намеченное произведение, а не ставит целью раскрывать его содержание. Эту задачу решают только через чтение. Объяснения в чтении направлены на выявление идеальной сущности прочитанного произведения, достигнутые объяснением значения отдельных слов, выражений, раскрывающие содержание рассказа и основные его мысли.

При прочтении так называемых «деловых» статей, как и предварительные работы с детьми и объяснение учителя направлены на раскрывание понятий, а также простых причинных связей между тем, что является объектом описания статьи.

При чтении художественной и деловой статьи объяснения также касаются плана прочитанной статьи, так как это помогает установить связи между частями работы и ознакомиться с его содержанием в целом. Одним из главных приемов осознания информации являются вопросы к тексту, которые формулирует учитель и сами дети, а также поиск ответов на них.

Отчасти осознанное чтение достигается путем последующей работы по прочитанному произведению. Это заключительная беседа, цель которой может быть разной.

В заключительных беседах обсуждается весь материал о выборе произведения, проводится оценка действий, события, которые читали дети, в окончательном виде устанавливается отношение ребенка к действующему лицу, устанавливаются связи прочитанного и фактов современной жизни, яснее подчёркивается идейное содержание произведения.

Заключительные беседы после прочтения деловых статей нацелена на закрепление и обобщение полученных детьми знаний. В большинстве случаев в заключительных беседах устанавливается связь полученных детьми знаний с практикой, с жизнью.

Большую роль в становлении навыка сознательного чтения играет, конечно же, желание самого ученика открыть мир книг. Развитие желания сознательно читать начинается с тех положительных эмоций, которые получает

ребёнок во время занятия чтением. Поэтому на каждом уроке необходимо создавать доброжелательную и непринужденную обстановку, постоянно подбадривать своих учеников. Любая положительная оценка повышает значимость ребенка в собственных глазах, а это очень важный стимул, который определяет успешность обучения смысловому чтению.

Список литературы

1. Граник, Г.Г. Как учить работать с книгой [Текст] / Г.Г. Граник, С.М. Бондаренко, Л.А. Концевая. - Москва: Мой учебник, 2007.

УДК 373

КОМПЕТЕНТНОСТНО-ОРИЕНТИРОВАННЫЕ ЗАДАНИЯ НА РАЗВИТИЕ ФУНКЦИОНАЛЬНОЙ ГРАМОТНОСТИ В ФОРМИРОВАНИИ МУЗЫКАЛЬНОЙ КУЛЬТУРЫ ДЕТЕЙ

Галушкина Наталья Валерьевна
аспирант
МАОУ гимназия №49

Аннотация: Современный ребёнок, это ребёнок 21 века, на которого влияют различные условия настоящего времени, поток современной информации и компьютерных технологий. Чтобы ребенку было легче приспособиться к современному миру, он должен быть грамотен в различных областях функциональной грамотности, в том числе и в музыкальной. В данной статье рассмотрен анализ содержания аспекта функциональной грамотности, раскрыто определение функциональной грамотности, компетентности, предложен комплекс компетентностно-ориентированных заданий на формирование функциональной грамотности в формировании музыкальной культуры детей.

Ключевые слов: компетенция, компетентностно-ориентированные задания, функциональная грамотность, формирование функциональной грамотности, формирование функциональной грамотности в формировании музыкальной культуры детей.

COMPETENCE-ORIENTED TASKS FOR THE DEVELOPMENT OF FUNCTIONAL LITERACY IN THE FORMATION OF MUSICAL CULTURE OF CHILDREN

Galushkina Natalia Valerievna

Abstract: A modern child is a child of the 21st century, which is influenced by various conditions of the present time, the flow of modern information and computer technology. To make it easier for a child to adapt to the modern world, he must be literate in various areas of functional literacy, including music. This article discusses the analysis of the content of the aspect of functional literacy, discloses the definition

of functional literacy, competence, proposes a set of competency-oriented tasks for the formation of functional literacy in the formation of children's musical culture.

Key words: competence, competence-oriented tasks, functional literacy, the formation of functional literacy, the formation of functional literacy in the formation of children's musical culture.

Приведенный ранее анализ международных исследований в области образования и степени уровня системы образования, показал, что основными целевыми, приоритетными показателями является качество образования. По данным результатам исследований, российское образование показало низкий показатель в области функциональной грамотности у детей. Речь идет, прежде всего, о недостаточно сформированной способности у ребёнка использовать имеющиеся знания в повседневной жизни. Данные показатели отражены в Государственной программе РФ «Развитие образования» (2018-2025 годы) от 26 декабря 2017 года [3].

В исследовательских данных функциональная грамотность представлена в виде:

–грамотности чтения - способности к предпосылкам понимания письменных текстов и рефлексии над ними;

–грамотности к математике - к определению и пониманию роли математики в нашем мире;

–грамотности в области естествознания - уметь использовать данные знания в проблемных ситуациях

Функциональная грамотность-это те знания, умения и навыки, которые применяются и используются в реальном времени, в различных ситуациях, в социальной среде [2].

Необходимо отметить, чтобы развить функциональную грамотность в формировании музыкальной культуры детей, применяют специально разработанный инструментарий, в который входят компетентностно-ориентированные задания.

Понятие компетентность характеризует активную мобилизацию, выбор и использование подходящих знаний, умений и навыков для поставленных задач, в том числе в новых нестандартных ситуациях [1, с. 8].

Как правило, задания состоят из нескольких вариантов различной сложности, которые относятся к одной и той же жизненной ситуации. Тем не менее, часть предложенных заданий в музыкальном образовании для многих

учителей остается новым, вызывает сложности при их конструировании. Приведем пример из основных заданий:

–задание по теме: «Музыкотерапия» ребенку необходимо оценить значимость воздействия музыки на человека и её роль в сохранении и укреплении здоровья. Используются пассивные и активные формы музыкотерапии и их роль в оздоровлении человека. Дети слушают музыкальные фрагменты, при прослушивании, на которые дают ответ, как эти фрагменты могут помочь в повседневной жизни.

Используется пассивная форма музыкотерапии.

1. С. Рахманинов Концерт №2- от неврозов и раздражительности
2. Ф.Шуберт «Аве Мария»- для общего успокоения, умиротворения и согласия с жизнью
3. Л.В. Бетховен «Лунная соната»- Для поднятия общего жизненного тонуса: улучшения самочувствия, повышения активности, улучшения настроения.

Используется активная форма музыкотерапии.

1. Скороговорка «От топота копыт пыль по полю летит»- заряжает жизненной энергией.
2. Распевка «Я пою, хорошо пою!»- заряжает положительными эмоциями.
3. Упражнение на дыхание «Свеча»- Расслабляет и прибавляет заряд энергии.

–задание по теме «Музыкальна азбука» нота «Соль» звучит выше ноты «Ми», а нота «До» звучит ниже ноты «Ми». Ребёнку нужно составь схему, и ответь на вопрос: какая нота звучит выше «Соль» или «До»?

–задание по теме: «Музыкальные инструменты» ребенок классифицирует и убирает лишний инструмент из представленных инструментов

–задание по теме: «Песенное творчество» ребенку предоставляются перепутанные слова, из данных слов составляются строчки из песни.

1.Хмурый от светлей улыбки день
В небе от проснется радуга улыбки
2.Холодно елочке зимой маленькой
Мы лесу из домой елочку взяли.

Таким образом, функциональная грамотность: направлена на решение бытовых проблем; обнаруживается в конкретных обстоятельствах и характеризует человека в определенной ситуации; связана с решением

стандартных, стереотипных задач; используется в качестве оценки, прежде всего, взрослого населения. Задания компетентностно-ориентированного содержания активно используются и применяются в музыкальном образовании, используются как инструмент формирования функциональной грамотности в формировании музыкальной культуры у детей.

Список литературы

1. Алексашина, И. Ю. Формирование и оценка функциональной грамотности учащихся : учеб. пособие / И. Ю. Алексашина, О. А. Абдулаева, Ю. П. Киселев. – СПб. : КАРО, 2019. – 160 с. : ил. – Текст : непосредственный.

2. Микешина, Л.А. Философия познания : полемические главы / Л.А. Микешина. – Москва : Прогресс - Традиция, 2002. – 622 с. : ил. – Текст : непосредственный.

3. Правительство Российской Федерации : офиц. сайт. – Москва. – Обновляется в течение суток. – URL: http://government.ru/ rugovclassifier/860/events/ (дата обращения: 26.12.2017). – Текст : электронный.

УДК 373.51

ИСПОЛЬЗОВАНИЕ ИГРОВЫХ МЕТОДОВ НА УРОКАХ КОНТРОЛЯ ЗНАНИЙ ПО ХИМИИ В СРЕДНЕЙ ШКОЛЕ

Константинова Маргарита Олеговна
магистрант
Муниципальное бюджетное образовательное учреждение
«Средняя школа №47 им. И.Я. Яковлева»
Любина Екатерина Николаевна
д.б.н., доцент, профессор кафедры биологии и химии
Федеральное государственное бюджетное образовательное учреждение
высшего образования «Ульяновский государственный педагогический
университет имени И.Н. Ульянова»

Аннотация: В данной статье отражена проблема оценки уровня знаний школьников. В ходе исследования был проведен эксперимент, основной целью которого было определение эффективности использования игровых методов на уроках контроля знаний по химии в средней школе. Результаты эксперимента показывают, что задание контрольно-измерительных материалов в форме дидактических игр существенно активизирует мыслительную активность, что приводит к более высоким и качественным результатам контроля.

Ключевые слова: образование, обучение, дидактические методы, игровые методы, методы оценивания, школьники, контроль, химия.

THE USE OF GAME METHODS IN THE LESSONS OF KNOWLEDGE CONTROL IN CHEMISTRY IN HIGH SCHOOL

Konstantinova Margarita Olegovna
Lyubina Ekaterina Nikolaevna

Abstract: This article reflects the problem of assessing the level of knowledge of schoolchildren. In the course of the study, an experiment was conducted, the main purpose of which was to determine the effectiveness of using game methods in the lessons of knowledge control in chemistry in high school. The results of the

experiment show that the use of control and measuring materials in the form of didactic games significantly activates mental activity, which leads to higher and better control results..

Key words: education, training, didactic methods, game methods, assessment methods, schoolchildren, control, chemistry.

Дисциплина «Химия» как один из основных предметов естественно-научного цикла формирует у обучающихся системное и креативное мышление, собственный взгляд на вещи, которые постоянно окружают нас, развивает самостоятельность в решении практических и экспериментальных задач. Удивительный мир превращений заинтересовывает детей с самого начала обучения, когда ученики только-только познают основы предмета. Однако, при усложнении материала, при изучении химических знаков, формул, уравнений, свойств веществ, алгоритмов решения задач – интерес к предмету у ребят зачастую угасает. Поэтому использование традиционных методов становится недостаточным и появляется необходимость в усовершенствовании существующих приёмов изложения теоретического материала и его дальнейшей проверки, внедрении новых разработок.

Как известно, использование на любом этапе урока заданий в форме дидактических игр повышает интерес школьников и мотивирует их на получение новых знаний. При этом необходимо учитывать возрастной фактор учащихся и использовать подобные задания чаще у ребят 8 и 9 классов. Интересные примеры упражнений, которые могут быть применены на уроках контроля знаний по химии приведены в статье О.В. Репиной и М.Д.Трухина [1].

Используя идею авторов в рамках педагогического эксперимента нами были разработаны нетрадиционные формы задач для проверки знаний учащихся по темам: «Химические элементы» в 8 классе. Это игра «Химические элементы», в которой активизируется творческая деятельность и обычный контур школьник превращает в замечательную картинку. На рис.1 приведён пример такого задания, где необходимо соединить химические элементы в порядке возрастания заряда ядер их атомов.

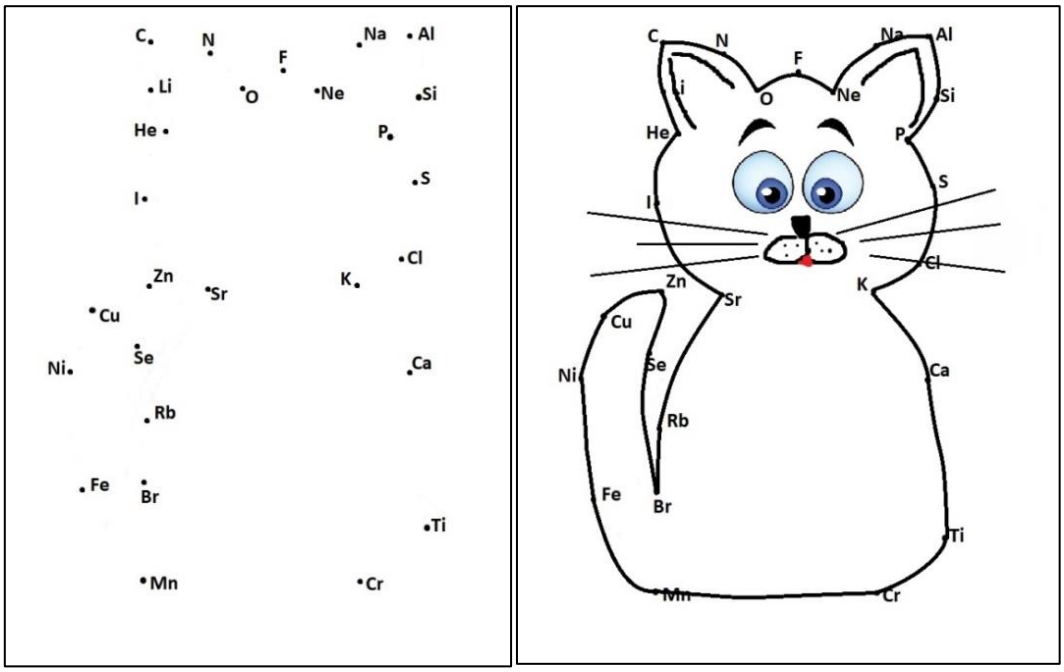

Рис.1. Дидактическая игра «Химические элементы» (Задание №1)

Подобная форма заданий предполагает множество вариантов. Например, задания, связанные с соединением химических элементов в порядке возрастания активности металлов (рис.2.), или согласно их порядковых номеров (рис.3).

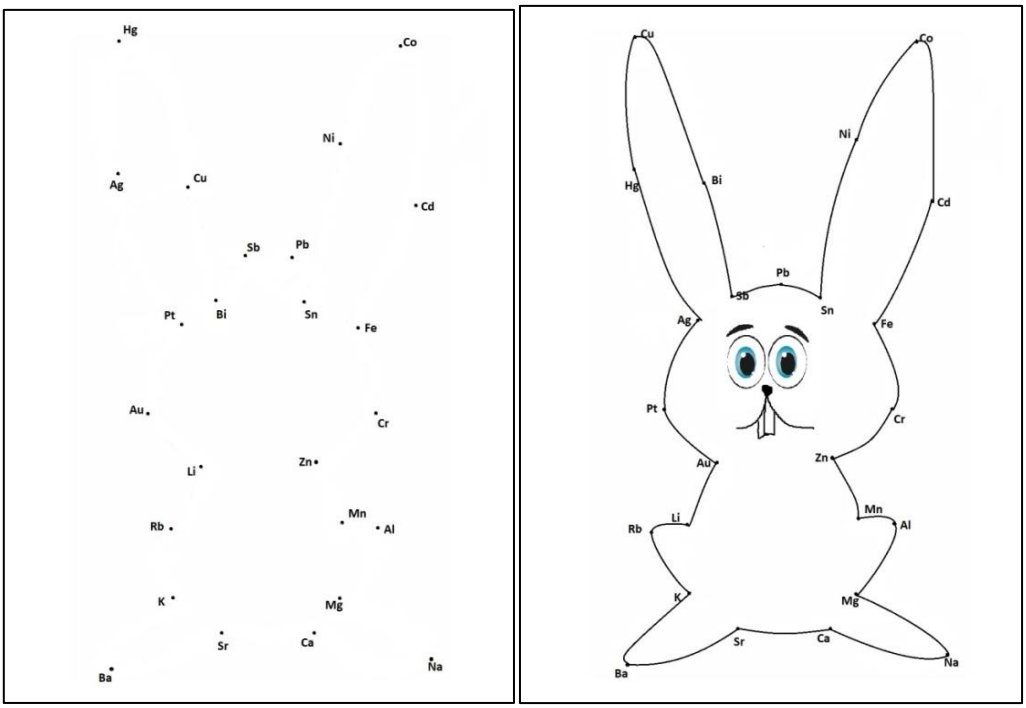

Рис.2. Дидактическая игра «Химические элементы (Задание №2)

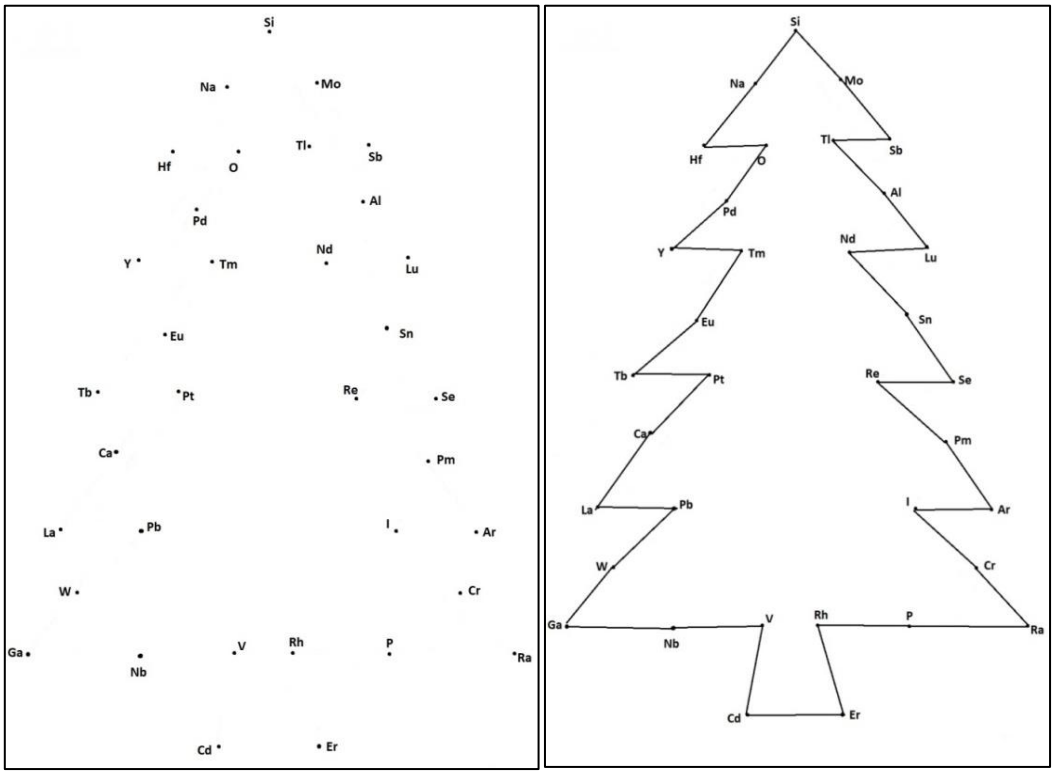

Рис.3. Дидактическая игра «Химические элементы» (Задание №3)

Подобные задания преображают учебный процесс, делают его эмоционально насыщенным, позволяют повысить заинтересованность школьников в дальнейшем изучении предмета.

Рассмотрим еще один пример нестандартного подхода к контролю знаний учащихся на уроке по теме: «Периодическая система химических элементов Д. И. Менделеева». Это дидактическая игра «Алфавит». Суть ее в том, что учитель задаёт ряд вопросов, ответом на которые являются элементы. Далее по порядковому номеру элемента, ученики определяют буквы алфавита и из полученных букв собирают новые слова. Например:

А – 1 Б – 2 В – 3 Г – 4 Д – 5 Е – 6 Ё – 7 Ж – 8 З – 9 И – 10 Й - 11
К – 12 Л – 13 М – 14 Н – 15 О – 16 П – 17 Р – 18 С – 19 Т – 20
У – 21 Ф – 22 Х – 23 Ц – 24 Ч – 25 Ш – 26 Щ – 27 Ь – 28
Ы – 29 Ъ – 30 Э – 31 Ю – 32 Я – 33

Примеры заданий

Вариант №1:

1) Элемент, у которого в периодической системе химических элементов Д. И. Менделеева две ячейки. (№ 1 H соответствует букве А)

2) Элемент, относительная атомная масса которого равна 32. (№ 16 S соответствует букве О)

3) Элемент, который чаще всех остальных встречается в рекламе (№ 20 Ca соответствует букве Т)

4) Элемент, электроотрицательность которого самая высокая. (№9 F соответствует букве З)

Таким образом, получаем следующий набор букв: А, О, Т, З. Название элемента из этих букв – азот.

Вариант №2:

1) Элемент, относительная атомная масса которого равна 28. (№ 14 Si соответствует букве М)

2) Элемент, у которого 8 электронов в ядре. (№ 16 S соответствует букве О)

3) Элемент 4 периода, V группы, побочной подгруппы (№23 V соответствует букве Х)

4) Элемент, простое вещество которого относится к благородным газам и находится в 3 периоде. (№ 18 Ar соответствует букве Р)

Таким образом, получаем следующий набор букв: М, О, Х, Р. Название элемента из этих букв – хром.

Хорошо зарекомендовала себя в качестве интересного метода оценки знаний учащихся головоломка «Кроссенс», в которой каждая следующая ячейка связана каким-то образом с предыдущей. Ребятам необходимо определить все связи головоломки и отгадать слово, зашифрованное в середине [2, с. 41]. Так, в теме «Строение атома» учащимся 8 класса было предложено следующее задание (рис.4).

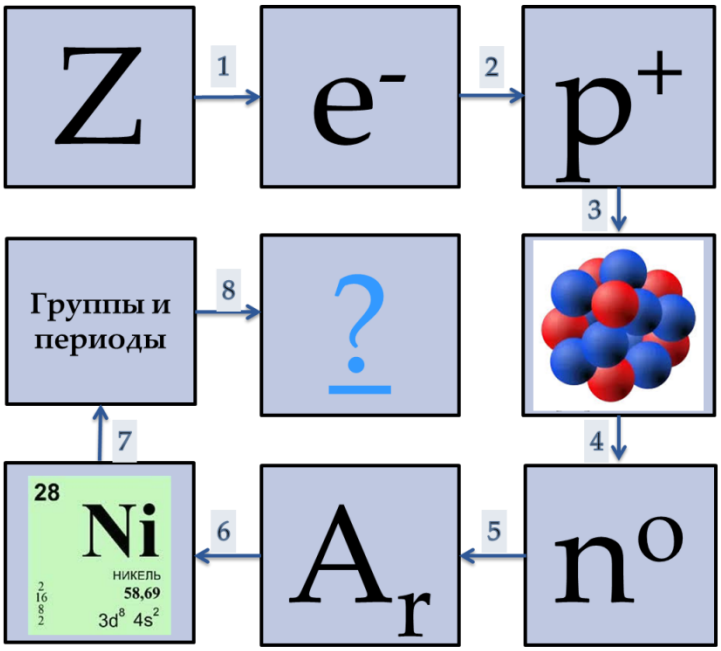

Рис.4. Игровая головоломка «Кроссенс» по теме: «Строение атома»

Этот кроссенс легко прочитать, поскольку связи в нём предельно ясны. А именно:

1. Количество электронов в атоме равно порядковому номеру.
2. Число протонов равно числу электронов.
3. Протоны находятся в ядре атома.
4. Нейтроны находятся в ядре атома.
5. Число нейтронов равно разности между относительной атомной массой и порядковым номером
6. Относительная атомная масса указана в ячейке элемента.
7. Несколько элементов складываются в группы и периоды.
8. Группы и периоды – составные элементы периодической системы химических элементов Д. И. Менделеева

Следовательно, под знаком вопроса в центральном изображении, объединяющем все линии, зашифрована Периодическая система химических элементов Д. И. Менделеева.

Следует отметить, что описанные нетрадиционные формы проверки знаний вызвали у ребят большой интерес, и как нам кажется повысили у них мотивацию к изучению теоретического материала. Заинтересованность учащихся в подобных методах контроля отражает диаграмма на рис.5

Рис.5. Распределение ответов обучающихся 8-ых классов на вопрос: «В какой форме вам было интереснее выполнять контрольные задания?»

Из данных рисунка хорошо видно, что наиболее предпочтительным методом контроля является контрольная работа с дидактическими заданиями.

Таким образом, проведенный педагогический эксперимент показал перспективность использования нетрадиционных формы проверки знаний. Такой контроль мотивирует учеников, активизирует их мыслительную и познавательную деятельность, но в тоже время выполняет свою основную функцию – объективное оценивание усвоения изученного материала.

Список литературы

1. Российская государственная библиотека [Электронный ресурс] / Московский педагогический государственный университет (МПГУ); ред. Репина О. В,, Трухина М. Д. ; – Электрон. дан. – М. : Журнал «Химия», 2016 . – Режим доступа: https://him.1sept.ru/article.php?ID=199901907, свободный. – Загл. с экрана. – Яз. рус., англ.

2. Афанасьева М.Н., Технология «Кроссенс» на разных этапах урока химии/М.Н.Афанасьева // Актуальные проблемы химического и биологического образования. материалы X Всероссийской научно-методической конференции с международным участием. – 2019. - С. 41-46.

© М.О. Константинова, Е.Н. Любина, 2022

ВЛИЯНИЕ ИНФОРМАЦИОННЫХ ТЕХНОЛОГИЙ НА ПРОЦЕСС ПОДГОТОВКИ СОТРУДНИКОВ ФСИН

Маров Александр Владимирович
студент
Научный руководитель: **Грязнов Сергей Александрович**
кандидат педагогических наук, доцент
декан факультета внебюджетной подготовки
ФКОУ ВО «Самарский юридический институт ФСИН России»

Аннотация: В статье поднимается тема влияния информационных технологий на образовательный процесс в российских вузах подготовки будущих сотрудников Федеральной службы исполнения наказаний Российской Федерации. Приведено определение учебно–образовательного процесса, а также информационного обеспечения современного преподавателя в правоохранительной сфере. В процессе работы были изучены различные примеры влияния компьютерных технологий на образовательный процесс студентов российских вузов.

Ключевые слова: информационные технологии, студент, вуз, ФСИН, Россия, сотрудник, образование, компьютерные программы, обучение.

Образование в высшем учебном учреждении – это хороший вариант начала профессиональной деятельности. Именно в процессе обучения студент не только получает теоретические и практические навыки в выбранной специализации, но и осознает свое место в выбранной профессии и сможет ли он полноценно себя реализовать в профессиональной деятельности. Без образования не может справляться ни одна профессия, так как именно оно закладывает большинство знаний, которые будет использовать сотрудник при выполнении своих рабочих обязанностей.

Современная образовательная система захватывает не только большое количество предметных областей и специализаций, но и различных технологий, повышающих эффективность и скорость запоминания информации. Информационные технологии в образовании сейчас – это такой же важный инструмент, как научные труды или книги по профессии, а также практические навыки. С приходом цифровых инструментов возможности образовательной

системы расширились. Если раньше практика и теория касалась только той информации, которая поступила в вуз из различных источников, то сейчас руководство высшего образовательного учреждения может в один день полностью изменить учебный план из – за вновь появившейся информации из свободного доступа в Интернете.

Образование в правоохранительной сфере также получило широкий комплекс возможностей по использованию информационных технологий. Как отмечают сами студенты, с введением информационных технологий многие образовательные процессы не только облегчились, но и стали более интересными и увлекательными. Тем более, что информационные технологии позволяют проводить некоторые практические и теоретические занятия, которые раньше проводились вживую и требовали не только особой подготовки преподавателя, но и большого количества времени и денежных затрат. Особенно важную роль информационные технологии в образовательном процессе сыграли в период коронавирусных ограничений, когда все российских вузы перешли на онлайн – формат обучения. Для снижения вирусной нагрузки и уменьшения риска распространения инфекции все студенты из дома или общежития посещали занятия онлайн, выполняли практические занятия и слушая теоретические темы по предмету. Как показал 2020 год, без информационных технологий вся учебная деятельность с трудом смогла бы подготовить специалистов к окончанию вуза и профессиональность специалистов, которые потеряли год без обучения, была бы на низком уровне. Однако информационные технологии смогли создать комфортный и эффективный вариант обучения даже в экстренных условиях COVID – 19.

Современные требования к деятельности вузов ФСИН России, предусмотренные положениями Концепции развития уголовно–исполнительной системы Российской Федерации до 2024 года, обязывают их вести активный поиск эффективных технологий обучения, применение которых в образовательном процессе будет способствовать повышению качества подготовки специалистов для Федеральной службы исполнения наказаний. В Академии ФСИН России проводится работа по дальнейшему внедрению в образовательный процесс современных информационных технологий, интерактивных методов и инновационных методик обучения, по комплексной автоматизации управленческой деятельности, в том числе по эффективной организации образовательного процесса [1, с. 38].

Основой информационного обеспечения образовательного процесса в академии являются учебно–методические комплексы дисциплин. Учебно–

методический комплекс – совокупность учебно–методических материалов (учебных, учебно–методических пособий, указаний, раздаточных, наглядных, аудио–, видео–, мультимедийных материалов по учебной дисциплине) рабочего плана специальности, необходимых и достаточных для организации образовательного процесса по дисциплине, способствующих эффективному освоению курсантами учебного материала в учебном процессе.

Информационное обеспечение преподавателя включает в себя следующие компоненты:

1. Нормативные и руководящие документы (требования федеральных государственных стандартов ВО нового поколения, приказы ФСИН России, локальные нормативные акты);

2. Инструментарий для наполнения дисциплинарных программ;

3. Программные средства для контроля и оценки знаний.

В рамках реализации Концепции развития УИС «Академия права и управления Федеральной службы исполнения наказаний» предполагается осуществить: техническое перевооружение лабораторий, УРМ, учебно–методических кабинетов; развитие электронных ресурсов библиотеки; поддержание и развитие телекоммуникационной инфраструктуры; обеспечение информационной безопасности; расширение доступа к глобальной информационной сети интернет для проведения занятий и самоподготовки.

Самым главным преимуществом использования информационных технологий остается возможность применять технические средства в образовательном процессе. Например, для проведения лекции по психологической адаптации в работе с осужденными или заключенными сотруднику Федеральной службы исполнения наказаний России требуется показывать реальными психологические приемы и способы коммуникации и чаще всего в качестве примеров используются реальные записи взаимодействия сотрудника правоохранительной системы и осужденного гражданина Российской Федерации [2, с. 12].

Нормативно–правовые акты, которые сохраняются в электронной библиотеке вуза, подготавливающие будущих сотрудников ФСИН России, также играют важную роль в образовательном процессе. Студент в любой момент через личный кабинет может получить доступ ко всей документации, в том числе документации для служебного доступа. Стоит отметить, что некоторые нормативно – законодательные акты не предназначены для общего пользования, а электронная библиотека позволяет студенту изучать такие документы, делать собственные выводы и наблюдать за всеми изменениями в

сфере исполнения наказаний в Российской Федерации. К тому же электронная библиотека обеспечивает студентов доступом ко всем методическим и учебным материалам, которые так или иначе фигурируют в учебном процессе.

Также немалую роль информационные технологии оказывают на систему проверки качества и количества знаний. Использование онлайн тестирования сейчас считается наиболее эффективным вариантом проверки знаний, так как в тестировании попадаются вопросы за весь курс обучения на разные темы и предметные области специальности. К тому же тестирование не требует дополнительных затрат и времени на проверку, так как искусственный интеллект автоматически засчитывает правильные и неправильные вопросы и выставляет баллы в соответствии с процентом выполняемости тестирования. Преподаватель в случае необходимости может задать дополнительные вопросы и повысить оценку тестирования до реального уровня знаний студента. Таким образом, студент получает объективную оценку своих знаний, а преподаватель не тратить учебное время на длительную проверку знаний каждого отдельного студента правоохранительной сферы обучения [3, с. 76].

Образование будущих сотрудников Федеральной службы исполнения наказаний является первой ступенью в становлении профессиональной деятельности, так как именно во время обучения студент формирует главные и базовые знания в правоохранительной сфере. Использование информационных технологий в образовательном процессе уже сейчас увеличивает качество образование до 43%. В будущем информационные технологии станут главным или одним из главных источников информации, в том числе в правоохранительной деятельности и их влияние будет только усиливаться. Образовательной сфере нужно научиться полностью принимать имеющиеся инструменты и использовать их с наибольшей эффективностью.

Список литературы

1. Жильников Т. А., Кузин Е. Б. Применение информационных технологий в образовательном процессе академии ФСИН России // Теория и практика социогуманитарных наук. – 2018. – №2 (2). – С. 31 – 40.

2. Вотинов А. А., Тимофеева Е. А. О применении педагогических интерактивных технологий в процессе профессиональной подготовки будущего офицера УИС // Вестн. Сам. гос. техн. ун–та. Сер. Психолого–педагогич. науки. – 2015. – №3 (27). – 12 с.

3. Рассадина М. Н. Совершенствование организации образовательного процесса посредством применения веб–квест–технологии в самостоятельной работе курсантов // Пенитенциарная наука. – 2017. – №4 (40). – С. 74 – 82.

РЕАЛИЗАЦИЯ СИСТЕМНО-ДЕЯТЕЛЬНОСТНОГО ПОДХОДА В ОБЛАСТИ ПРЕПОДАВАНИЯ ДИСЦИПЛИНЫ «ОБЩЕСТВОЗНАНИЕ» В ОСНОВНЫХ И СТАРШИХ КЛАССАХ

Колесникова Анна Игоревна
студент
Научный руководитель: **Ольга Петровна Мелешко**
канд. юрид. наук, доцент
Филиала СГПИ

Аннотация: Статья разработана в области научно-теоретического исследования. В ней отражены научные сведения по реализации системно-деятельностного подхода в общеобразовательных учебных заведениях. В статье предоставлены научные сведения о системно-деятельностном подходе и его реализации в области преподавания обществознания. Материал в статье актуален для преподавания общественных дисциплин в основных и старших классах общеобразовательных учреждений. В статье изложены понятия, функции и структура реализации системно-деятельностного подхода в области преподавания дисциплины обществознания.

Ключевые слова: Системно-деятельностный подход. Инновационный принцип обучения. Традиционный принцип обучения.

Преподавание общественных наук с применением системно-деятельностного подхода наиболее актуально. Этот подход востребован для обучения школьников в рамках ФГОС в условиях изучения дисциплины обществознание и других дисциплин.

Исследованию в области реализации системно-деятельностного подхода было посвящено значительное количество работ в области педагогики для средней школы. В своих работах анализируют особенности системно-деятельностного подхода, влияющего на обучение в школе. В подобранных исследовательских и научных работах известных авторов по реализации системно-деятельностного подхода, изучены научные работы, как: «Системно-деятельностный подход к разработке стандартов нового поколения» А.Г.Асмолова; теоретических положений концепции Л. С. Выготского; «Деятельностный подход» А. Н. Леонтьева, Д. Б. Эльконина и П. Я. Гальперина

[2, с. 101]. Авторы этих работ подробно раскрывают основные закономерности в процессе обучения и структуру учебной деятельности обучающихся.

Современное общество требует более свежих подходов в области преподавания общественных дисциплин. Одним из этих подходов является системно-деятельностный подход. Понятие системно-деятельностный подход изучают по отдельности. Отдельно разберем системный и деятельностный подходы.

Системный подход-это направление методологии научного познания, в основе которого лежит изучение предмета как системы: целостной совокупности координированных элементов; комплекс взаимодействующих предметов; множество сущностей и связей [6, с. 129-130]. Этот подход отображает полную связь и взаимовлияние явлений и процессов всеобщей действительности.

Он направляет исследователя теоретика и практика на обязанность владения определенными строениями и своими законами функционирования. Функционирование этого подхода напрямую связанно с таким процессом как деятельность.

Деятельностный подход – это обучение, реализующее принцип деятельности. Сознание и деятельность создают неотделимое единение (но не тождество). Деятельность не является объединением непроизвольных рефлексов на поверхностные импульсы, так как управляются сознанием [2, с.103].

Определив понятие системно-деятельностный подход, следует аргументировать актуальность применения этого подхода в наше время. Системно-деятельностный подход в обучении является новшеством. Новшество этого подхода раскрывает и обосновывает метод сравнения. В ходе сравнения характеристик традиционного принципа обучения и инновационного принципа обучения, было выявлено, что инновационный метод основательно лучше, чем традиционный. Далее проведена параллель сравнения этих характеристик:

1. Традиционный принцип обучения отражает прежние критерии по его применению, а именно: 1) цели урока задаются только учителем; 2) учитель не обучает детей рефлексии, сам не реализует рефлексивную функцию в обучении; 3) контроль и оценку осуществляет сам учитель; 4) в оценке знаний ученика не учитываются минимальные индивидуальные достижения, нет поощрений; 5) коммуникативные ситуации специально не планируются, а возникают и реализуются спонтанно [5, с.40].

2. Инновационный принцип обучения соответствует всем критериям обучения по ФГОС и характеризует себя по следующим составляющим: 1) цели и задачи формирует сам ученик; 2) учитель систематически обучает детей осуществлять рефлексивное действие; 3) на уроке задаются задачи и четкие критерии самоконтроля и самооценки; 4) учитель оценивает реальное продвижение каждого ученика, поощряет и поддерживает минимальные успехи; 5) учитель планирует коммуникативные задачи урока [5, с. 40-41].

Отсюда вытекает тот факт, что изучение дисциплины обществознание с применением системно-деятельностного подхода дает больше плюсов, чем применение традиционного подхода в современной системе обучения школьников в рамках ФГОС.

В структуре реализации системно-деятельностного подхода изменились и требования к современному уроку. Реализация системно-деятельностного подхода на уроке опирается на активные методы обучения: ролевые и деловые игры, проблемный метод, исследовательский метод, метод решения практических задач, метод коллективной творческой деятельности, поисковый метод, дискуссионный метод, коммуникативный метод, проектный метод. Причем проектный метод является самым интегративным из всех названных наиболее подходящим для учеников 5-9 класса. Он включает в себя все виды деятельности. Возможные формы представления результатов проектной деятельности: макеты, модели, схемы, план-карты, презентации, альбомы, буклеты, реконструкции событий, рассказы, стихи, рисунки [1, с. 141].

Технология реализации системно-деятельностного подхода на уроке включает определенные структурные элементы. Например, урок введения новых знаний включает в себя следующие этапы:

1. Мотивация к учебной деятельности;
2. Актуализация знаний;
3. Выявление проблемы, построение задачи урока;
4. Целеполагание и построение проекта на основе полученных знаний;
5. Реализация проекта (демонстрация полученных знаний);
6. Первичное закрепление нового материала;
7. Самостоятельная работа с самопроверкой;
8. Включение нового знания в систему знаний и повторение;
9. Рефлексия учебной деятельности (подведение итогов) [7, с. 55].

Мотивация и инициатива к действию обучающихся на уроке имеет особое значение в процессе реализации системно-деятельностного подхода.

Стимулировать деятельностный подход является основной задачей учителя. Это способствует более эффективному обучению, так как происходит непрерывный процесс вовлечения обучающихся, что повышает интерес к раскрытию новых знаний и применению новых способов действий.

Реализация системно-деятельностного подхода на уроках обществознания. Обществознание в основной школе проводится преподавателем с учетом формирования у обучающихся необходимых знаний и умений в окружающем их мире и обществе. Изученные результаты исследований научно-исследовательского эксперимента в школе доказывают актуальность применения системно-деятельностного подхода в старших классах. В результате исследования было выявлено, что школьники, достигшие 15 летнего возраста, имеют более выраженные познавательные способности во многих областях и проявляют наибольший интерес к познанию нового и закреплению пройденного [6, с 132].

В процесс изучения обществознания вносятся все факторы влияния учителя на ученика для достижения высокого результата в освоении и закреплении материала. От учителя во многом зависит, как и каким образом ученик овладеет материалом для получения своих личных достижений. Сконцентрировать свое внимание на уроке и направить в нужное русло поможет только системно-деятельностный подход. Поскольку он вносит массу организационных моментов и помогает учителю организовать деятельность учеников посредствам их сплочения для самостоятельного изучения материала с привнесением в него более свежих проектных демонстраций изученного и усвоенного материала.

Такая роль как организатор и инициатор процесса обучения более подходит для учителя на уроке обществознания. Ученики активно поддерживают данный подход в обучении и стремятся более продуктивно работать на уроке. Системно-деятельностный подход не поддерживает «эффект присутствия» на уроке, поскольку важно организовать и задействовать каждого ученика, чтобы каждый из них мог поделиться своим мнением и раскрыть в себе потенциал к овладению новыми знаниями и достичь более высших целей в жизни.

Самоотдача этому процессу от учеников главная цель учителя. Учитель обществознания, реализуя системно-деятельностный подход на уроке, обеспечит грамотную расстановку всех этапов урока. Такой урок будет успешным и принесет учителю и ученикам новые плоды в области знаний и науки.

Таким образом, учителям обществознания необходимо реализовать идеи системно-деятельностного подхода и внедрять в учебный процесс ФГОС нового поколения. В основной и старшей школе это повысит эффективность работы учащихся на уроке, продуктивность и качество обучения. Педагогически аргументированный анализ в этой области все больше доказывает перспективность реализации системно-деятельностного подхода, а также необходимость применения этого подхода в обучении дисциплины обществознания и других дисциплин. Это позволяет педагогам и обучающимся видеть многомерность общественного развития, помогает избежать формализма при изучении общественных наук [1, с. 143]. Реализация системно-деятельностного подхода в рамках ФГОС способствует формированию универсальных учебных действий, необходимых человеку XXI века.

Список литературы

1. Бовть Т.В. Системно-деятельностный подход в обучении // Альманах мировой науки. 2016., № 4-1(7). С. 140-143.
2. Кецба А.Е. Системно-деятельностный подход к решению задач мотивации учащихся в четв. Предметы истории и общественных наук // Альманах наук о мире. 2016., № 1-2(4). С. 97-102.
3. Кудрина М. В., Логунова Л. И., Петрунина Ю. Ю. Образование в эпоху информационного вызова (о комплекте учебников по обществознанию издательства «Русское слово») // Высшее образование в России. 2017., №10(26). С. 134–143
4. Лазебникова А. Ю., Французова О. А. Актуальные вопросы модернизации предмета «обществознание» // Непрерывное педагогическое образование в контексте инновационных проектов общественного развития: сб. мат-лов VI международной науч. - практ. конф. / под общ. ред. С.Ю.Новоселовой. - М., 2017., С. 1104–1110.
5. Соболева О. Б. Актуальный опыт зарубежных школьных учебников обществознания // Преподавание истории и обществознания в школе. 2016., №3. С. 39–48.
6. Французова О. А. Исследование реализации принципа наглядности на примере школьных учебников Германии // Модернизация профессионального образования: история, проблемы, современное состояние и прогноз развития: мат-лы международной науч. - практ. конф. - М., 2016. С. 129–134.
7. Шаяхметова В. Р. Учебник по обществознанию в свете новых требований по организации учебного процесса в старшей школе // Пермский педагогический журнал. № 7. 2015., С. 53–59.

СЕКЦИЯ ЮРИДИЧЕСКИЕ НАУКИ

НЕКОТОРЫЕ ПРОБЛЕМЫ ОСУЩЕСТВЛЕНИЯ РОДИТЕЛЬСКИХ ПРАВ И ИСПОЛНЕНИЯ ОБЯЗАННОСТЕЙ ЛИЦАМИ, ОСУЖДЕННЫМИ К ЛИШЕНИЮ СВОБОДЫ

Акинина Анна Вячеславовна
младший инспектор
УФСИН России по Московской области
прапорщик внутренней службы

Аннотация: в рамках данной статьи рассмотрен правовой статус осужденных к лишению свободы, из которого следуют некоторые ограничения их прав, затрагивающие в том числе и исполнение родительских обязанностей. Особое внимание уделено формам осуществления родительских прав и обязанностей.

Ключевые слова: закон, уголовно-исполнительное право, правовой статус осужденного, обязанности осужденных, родители.

SOME PROBLEMS OF THE EXERCISE OF PARENTAL RIGHTS AND PERFORMANCE OF DUTIES BY PERSONS SENTENCED TO IMPRISONMENT

Akinina Anna Vyacheslavovna

Abstract: within the framework of this article, the legal status of persons sentenced to imprisonment is considered, from which some restrictions on their rights, including the performance of parental duties, follow. Special attention is paid to the forms of exercising parental rights and responsibilities.

Key words: law, penal enforcement law, the legal status of a convict, the duties of convicts, parents.

Исполнение родительских обязанностей свойственно каждому гражданину РФ, имеющему детей. Однако в ряде случаев исполнение данных обязательств невозможно. Таким примером служит ситуация, при которой родитель, отбывает наказание в местах лишения свободы. О том, какие проблемы из этого возникают и как их решать, пойдет речь в данной статье.

Лица, приговоренные к лишению свободы, подвергаются ограничениям во всех сферах жизни, включая осуществление родительских прав и обязанностей по отношению к своим детям. Итак, родители, приговоренные к лишению свободы, должны участвовать в воспитании своих детей, но можно ли считать это целесообразным? Закон предоставляет право на общение как родителям, так и ребенку, но в любом случае необходимо исходить в первую очередь из интересов ребенка.

Для того чтобы осужденные отбывали наказание в виде лишения свободы, осуществляли родительские права и исполняли обязанности, требуются определенные формы, с помощью которых осужденные могут оказывать воспитательное воздействие на своих детей.

Формами реализации родительских прав и исполнения обязанностей лицами, осужденными к лишению свободы, являются свидания с детьми, осуществление воспитательного воздействия посредством переписки, телефонных разговоров, а также при посещении осужденных за пределами исправительного учреждения. Давайте подробнее рассмотрим каждый из них.

Визиты осужденных к родственникам занимают особое место в процессе их ресоциализации. В соответствии со статьей 37 Минимальных стандартных правил обращения с заключенными в местах лишения свободы заключенным следует предоставлять возможность регулярно и под надлежащим надзором общаться со своими семьями и родственниками, которые оказывают на них положительное влияние, как по переписке, так и во время посещений [1].

Кроме того, количество и порядок проведения посещений исправительных учреждений регламентируются УИК РФ и приказом Министерства юстиции Российской Федерации от 4 июля 2022 года № 110 "Об утверждении правил внутреннего распорядка" [2,3].

Для осужденных женщин, отбывающих наказание в виде лишения свободы, свидания с детьми имеют основополагающее значение, во время которых они могут лично оказывать воспитательное воздействие на своих детей. Поэтому свидания являются одной из основных форм реализации родительских прав и выполнения обязанностей.

Причиной того, что осужденные женщины не пользуются этим правом, может быть удаленность исправительных учреждений, в которых они отбывают наказание.

Опыт за рубежом очень интересен по этой теме. Таким образом, женские тюрьмы в Великобритании увеличили возможность посещения осужденных

родственниками. Инструкции регулируют, и государство финансирует посещения детей их матерями в тюремном учреждении, и матери могут воспользоваться трехмесячным "отпуском", чтобы побыть со своей семьей.

Таким образом, можно перенять этот положительный опыт из-за рубежа и на законодательном уровне рассмотреть возможность передачи своих детей осужденным женщинам [4].

Второй формой непосредственного осуществления осужденными родительских прав и обязанностей, посредством которой они могут лично участвовать в воспитании своих детей, являются телефонные разговоры и переписка.

Телефонный разговор проводится по письменному заявлению осужденного, в котором указываются адрес, номер телефона абонента и продолжительность разговора не более 15 минут. Телефонные разговоры оплачиваются осужденными за свой счет или за счет их родственников или других лиц. Телефонные разговоры могут контролироваться администрацией.

Как правило, осуществление права на телефонные переговоры осуществляется в нерабочее время в специально оборудованных переговорных комнатах или помещениях объектов, предназначенных для этих целей и оснащенных техническим оборудованием для мониторинга проводимых переговоров.

Согласно пункту 1 статьи 91 УИК РФ лицам, осужденным к лишению свободы, разрешается получать и отправлять письма и телеграммы за свой счет, не ограничивая их количество. Однако получаемая и отправляемая осужденными корреспонденция подвергается цензуре со стороны администрации исправительного учреждения (пункт 2 статьи 91 Уголовного кодекса Российской Федерации).

И, наконец, третьей формой осуществления родительских прав и исполнения обязанностей лицами, осужденными к лишению свободы, является выход осужденных из исправительного учреждения [5].

Так, Европейские тюремные правила гласят: "Программы перевоспитания должны предусматривать возможность отпусков (увольнений) заключенных, которые предоставляются в максимально возможной степени по медицинским показаниям, связанным с учебой, профессиональными вопросами, семейными обстоятельствами и другими социальными причинами".

И согласно пункту 2 статьи 97 УИК РФ: "Осужденные женщины, имеющие детей в детских домах исправительных колоний, могут отправиться в

краткосрочную командировку за пределы исправительного учреждения для размещения детей у родственников или в детский дом на срок до пятнадцати суток, а осужденные женщины, имеющие несовершеннолетних инвалидов дети за пределами исправительной колонии - одна краткосрочная поездка в год для посещения их на тот же период".

Необходимо согласиться с мнением О.Ю. Ильиной, которая считает, что пункт 2 статьи 97 УИК РФ нарушает права осужденных отцов, поскольку право мужчины, отбывающего наказание в виде лишения свободы, покидать исправительную колонию на короткое время для встречи с инвалидом ребенок непосредственно не закреплен в нем.

По этому вопросу представляется возможным принять некоторые положения законодательства иностранных государств о правовом регулировании посещений осужденных, где в большинстве случаев причинами посещений являются поддержание и укрепление общественно полезных и родственных связей осужденных. При этом необходимо учитывать характеристики осужденного и информацию о его поведении во время отбывания наказания. В этом случае желательно получить заключение органа опеки и попечительства, в котором указано, что такое посещение не повлияет на физическое и психическое здоровье ребенка и его нравственное развитие.

Поэтому правильное применение института свиданий осужденных в значительной степени будет способствовать более эффективному осуществлению родительских прав и выполнению обязанностей осужденными, отбывающими наказание в виде лишения свободы [6].

При рассмотрении вопроса о формах осуществления родительских прав и исполнения обязанностей осужденными необходимо выявить особенности их осуществления и исполнения осужденными женщинами, имеющими детей в возрасте до трех лет.

В женских колониях могут быть организованы детские дома для содержания детей осужденных женщин с рождения до трехлетнего возраста. Действующий закон об исправительных работах предоставляет женщинам, имеющим детей в возрасте до трех лет, право выбора: поместить его в детский дом в исправительном учреждении или передать его родственникам или (по решению органа опеки и попечительства) другим лицам с согласия осужденного. А если ребенку исполнилось 3 года, отведите его в подходящее детское учреждение (пункт 2 статьи 100 УИК РФ).

Осужденным женщинам, поместившим своих детей в детский дом исправительного учреждения, разрешается общаться с ними без ограничений в свободное время. Вам может быть разрешено проживать с детьми (пункт 1 статьи 100 УИК РФ). Однако закон не определяет перечень условий, при которых такое разрешение может быть получено. Однако нельзя забывать, что при принятии решения о совместном проживании матери и ребенка следует учитывать состояние здоровья и желание матери, ее отношение к ребенку, характеристики осужденного и информацию о его поведении во время отбывания наказания. Невозможно предоставить такое право женщине, если совместное проживание наносит вред физическому или психическому здоровью ребенка.

Согласно уголовно-исполнительному законодательству (пункт 3 статьи 121 УИК РФ) осужденным женщинам вместе со своей семьей или детьми может быть разрешено проживать в арендуемых или собственных жилых помещениях за пределами исправительной колонии. Таким образом, женщина может получить разрешение на проживание за пределами исправительной колонии, если ее семья переедет в поселок, где находится колония. Однако в этом случае женщине придется кормить себя и своих детей, что не всегда возможно [7].

При анализе статьи 121 УИК РФ также возникает вопрос о равенстве родительских прав мужчин и женщин. Положение данной статьи Уголовно-исполнительного кодекса распространяется только на осужденных матерей, то есть эта льгота не распространяется на осужденного отца. С нашей точки зрения, в нормах статьи 97 УИК РФ и статьи 121 УИК РФ имеются нарушения принципа равенства родительских прав и обязанностей, в то время как нормы семейного права не устанавливают главенства прав отца или матери при осуществлении ими родительских прав.

В заключение мы еще раз отмечаем, что нельзя категорически утверждать, что участие родителей, приговоренных к лишению свободы, в воспитании своих детей является целесообразным. В каждом отдельном случае, исходя из интересов ребенка, следует решать, могут ли родители, отбывающие наказание в виде лишения свободы, обеспечить своим детям необходимое образование, и наносит ли такое общение вред ребенку.

Список литературы

1. Минимальные стандартные правила в отношении обращения с заключенными (правила нельсона манделы) (пересмотренный текст) (приняты резолюцией генеральной ассамблии оон 17 декабря 2015 г.)

2. "уголовно-исполнительный кодекс российской федерации" от 08.01.1997 n 1-фз

3. Приказ министерства юстиции рф от 4 июля 2022 г. N 110 "об утверждении правил внутреннего распорядка следственных изоляторов уголовно-исполнительной системы, правил внутреннего распорядка исправительных учреждений и правил внутреннего распорядка исправительных центров уголовно-исполнительной системы"

4. Жиров р.м., абазов а.м. к вопросу о содержании правового статуса осужденных к лишению свободы // отечественная юриспруденция. 2018. №7(32).

5. Ромашов р.а. теория правового статуса осуждённого // вестник кузбасского института. 2013. №3 (16).

6. Полосухина о.в. понятие, значение и особенности правового положения осужденных // уголовно-исполнительное право. 2021. №4.

7. Ложкина л.в. понятие, структура и содержание правового статуса осужденных к лишению свободы // вестник удмуртского университета. Серия «экономика и право». 2005. №6-2.

УДК 34

ОРГАНЫ ВНУТРЕННИХ ДЕЛ РФ И ДРУГИЕ УЧАСТНИКИ ОБЕСПЕЧЕНИЯ ОБЩЕСТВЕННОЙ БЕЗОПАСНОСТИ И ОХРАНЫ ГОСУДАРСТВЕННЫХ ГРАНИЦ

Земурбейс Иван Викторович
магистрант
ОЧУВО «Международный инновационный университет»
кафедра юридического профиля

Аннотация: обеспечение общественной безопасности и охраны общественного государственных границ является совместной задачей органов власти и гражданского общества. В современном российском законодательстве отсутствует понятие охрана общественного порядка, но это понятие аналогично понятию обеспечение общественной безопасности, которое включено в Концепцию общественной безопасности в Российской Федерации и является одним из приоритетных направлений государственной политики в сфере национальной безопасности. В соответствии с вышеуказанной Концепцией обеспечение общественной безопасности осуществляется на основе принципа взаимодействия органов власти с общественными объединениями, международными организациями и гражданами.

Ключевые слова: государственные границы, публичное управление, субъекты публичного управления, првоохранительные органы, безопасность.

INTERNAL AFFAIRS BODIES OF THE RUSSIAN FEDERATION AND OTHER PARTICIPANTS IN ENSURING PUBLIC SECURITY AND PROTECTION OF STATE BORDERS

Zemurbeis Ivan Viktorovich

Abstract: ensuring public safety and protection of public state borders is a joint task of the authorities and civil society. There is no concept of protection of public order in modern Russian legislation, but this concept is similar to the concept of ensuring public security, which is included in the Concept of Public Security in the Russian Federation and is one of the priorities of state policy in the field of national

security. In accordance with the above-mentioned Concept, public safety is ensured on the basis of the principle of interaction of authorities with public associations, international organizations and citizens.

Key words: state borders, public administration, subjects of public administration, law enforcement agencies, security.

В состав субъектов публичного управления, которые имеют право на обеспечение общественной безопасности и охраны государственных границ входят многие правоохранительные организации. В первую очередь это Правительство Российской Федерации, которое осуществляет меры по обеспечению законности, прав и свобод граждан, охране собственности и общественного порядка, борьбе с преступностью. Данные меры наиболее конкретизированы в Федеральном конституционном законе от 06.11.2020 № 4-ФКЗ «О Правительстве Российской Федерации», так, например, статья 25 данного закона отражает полномочия Правительства Российской Федерации в области обеспечения прав и свобод человека и гражданина, борьбы с преступностью, перечисляя в качестве одной из таких мер совершенствование подготовки кадров, а также развития и укрепления материально- технической базы правоохранительных органов.

Следующим субъектом публичного управления является Министерство внутренних дел Российской Федерации и соответственно, подчиненные ему управления внутренних дел по субъектам Российской Федерации. Руководство деятельностью Министерства внутренних дел Российской Федерации, а также входящих в систему иных подразделений и организаций органов внутренних дел осуществляет Министр внутренних дел Российской Федерации. При этом, необходимо отметить, несмотря на то, что Министерство внутренних дел Российской Федерации является федеральным органом исполнительной власти, руководство деятельностью данного органа осуществляет Президент Российской Федерации, на основании чего можно сделать вывод о том, что данному органу придается первостепенное значение, как субъекту публичного управления. В подчинении управлений Министерства внутренних дел находятся территориальные органы Министерства внутренних дел Российской Федерации, а также подразделения и организации [2].

Необходимо сказать о том, что основными задачами управлений внутренних дел являются обеспечение защиты жизни, здоровья, прав и свобод человека и гражданина, включая иностранных граждан; противодействие

преступности; обеспечение охраны общественного порядка и общественной безопасности; управление подчиненными органами и организациями; осуществление социальной и правовой защиты гражданских служащих и работников Министерства внутренних дел Российской Федерации и управления органов внутренних дел Российской Федерации. Для достижения поставленных целей, а также выполнения необходимых задач управления министерства внутренних дел в своей деятельности руководствуются нормативно – правовыми актами. В первую очередь это Конституция Российской Федерации, общепризнанные принципы и нормы международного права, международные договоры, федеральные конституционные законы, федеральные законы, акты Президента и Правительства РФ, региональные законы по вопросам охраны общественного порядка и обеспечения общественной безопасности, нормативные правовые акты Министерства внутренних дел России, а также положения о деятельности территориальных управлений [2].

В структуру каждого территориального управления входит отдел организации охраны общественного порядка (далее – отдел ОООП). Подразделения полиции охраны общественного порядка для выполнения задач осуществляют функции по охране общественного порядка и обеспечению общественной безопасности: принимают меры по поддержанию необходимого состояния общественного порядка на улицах, площадях, транспортных магистралях, вокзалах, пристанях, в аэропортах и других общественных местах, а также при проведении массовых мероприятий; осуществляют надзор за соблюдением должностными лицами и гражданами решений органов государственной власти и управления по вопросам охраны общественного порядка и обеспечения общественной безопасности; обеспечивают административно-правовую защиту от преступных посягательств и иных антиобщественных действий прав и законных интересов граждан, должностных лиц, предприятий, учреждений, организаций и общественных объединений; принимают меры к оказанию неотложной помощи лицам, пострадавшим от правонарушений и несчастных случаев, находящимся в беспомощном состоянии, а также в состоянии опьянения, если у них отсутствует возможность к самостоятельному передвижению, либо существует угроза причинения вреда себе или окружающим; обеспечивают охрану имущества от повреждений и хищений, совершаемых в общественных местах; принимают меры к обеспечению сохранности найденных и сданных в полицию документов, вещей, ценностей и другого имущества, к возврату их законным владельцам;

при возникновении стихийных бедствий, возникновении чрезвычайных ситуаций принимают неотложные меры по спасению людей и имущества; привлекают население, а также транспортные и иные средства проведения спасательных и не терпящих отлагательства аварийно-восстановительных работ; организуют охрану государственного, общественного и личного имущества граждан, оказавшегося без присмотра.

В целом значимость применения механизмов публичного управления связана с повышением результативности охраны общественного порядка при взаимодействии органов внутренних дел и граждан, объединенных в народные дружины. Видится, что достижение такой результативности будет достигнута согласно следующим условиям:

1) если нормативно-правовой, организационный и социальный механизмы будут применяться комплексно, потому что, так называемое выпадение из процесса управления любого из них, приводит к деформации системы и системному сбою;

2) если при применении механизмов публичного управления будут учитываться такие факторы как темп и время воздействия. Конкретный механизм оказывает разное воздействие на объект управления. Например, нормативно-правовой механизм публичного управления чаще всего работает в заданном режиме: то есть в установленные сроки вступают в действие законы, разрабатываются административные регламенты, но при этом отстает воздействие социального механизма на ожидаемые отношения, например, между публичной администрацией и обществом или его сегментом [3, с. 132].

Или ожидаются партнерские отношения по реализации конкретных задач, в которых граждане должны по замыслу органов власти проявить социальную активность, но большинство граждан демонстрирует иные отношения (пассивные, враждебные или патерналистские), сохраняет сформировавшиеся стереотипы поведения. Причина отставания ожидаемых отношений от планируемых состоит в том, что наиболее инертным является мировоззрение, определяющее действия субъектов публичного управления.

Далее, при оценке результативности механизмов публичного управления должно быть учтено, что сами по себе механизмы безличны, но на их реализацию влияют факторы, действующие как во внутренней среде, так и во внешней, а также определяющие темпы изменений и характер действий.

В органах публичного управления одним из внутренних факторов, влияющих на результативность применения механизмов публичного управления, является мировоззрение публичных служащих. Для формирования мировоззрения публичных служащих относительно нужных действий требуется время и применение конкретных способов. Аналогичная работа по формированию представлений необходима и относительно представителей гражданского общества. Таким образом, изучение механизмов как объекта научного исследования детализируется и углубляется.

В настоящее время управления внутренних дел представлены в 85 субъектах Российской Федерации. Общее количество людей, проходящих службу в органах внутренних дел, составляет 797 170 человек. На каждого сотрудника приходится 185 граждан. Необходимо отметить, что количество совершенных преступлений и правонарушений снижается каждый год, вместе с этим снижается и укомплектованность подразделений внутренних дел. Несмотря на то, что количество преступлений с каждым годом снижается, но одновременно растет некомплект в подразделениях МВД. Так, по состоянию на 11 месяцев 2022 года некомплект составил 8 % (69 580 сотрудников). Таким образом, нагрузка каждого сотрудника управления внутренних дел очень высокая [3, с. 130].

Следующим субъектом публичного управления в обеспечении общественной безопасности и охраны общественного порядка являются граждане Российской Федерации. Участие граждан в охране общественного порядка регулирует Федеральный закон от 02.04.2014 № 44-ФЗ «Об участии граждан в охране общественного порядка». Целью данного закона является создание правовых условий для добровольного участия граждан в охране общественного порядка. Он устанавливает принципы и основные формы участия граждан в охране общественного порядка, участия граждан в поиске лиц, пропавших без вести, особенности создания и деятельности общественных объединений правоохранительной направленности.

В целом результат партисипативной ориентации публичного управления – это улучшение качества государственного управления, условий и уровня жизни населения.

Список литературы

1. Об утверждении Концепции общественной безопасности в Российской Федерации [Электронный ресурс]: указ Президента Российской Федерации от 14.11.2013 № Пр-2685 // СПС «Консультант плюс». – Москва, 2021. – Режим доступа: http://www.consultant.ru/document/cons_doc_LAW_154602/

2. Об общественных советах при Министерстве внутренних дел Российской Федерации и его территориальных органах [Электронный ресурс]: указ Президента Российской Федерации от 23.05.2011 № 668 // СПС «Консультант плюс». – Москва, 2021. – Режим доступа: http://www.consultant.ru/document/cons_doc_LAW_154602/

3. Ищенко Е. П. О насущных проблемах раскрытия и расследования преступлений // Вестник Восточно – Сибирского института МВД России / Е.П.Ищенко. В. С. Епинина. – 2022. – № 3. – С. 129 – 138.

РЕТРОСПЕКТИВНЫЙ АНАЛИЗ СТАНОВЛЕНИЯ И ОСУЩЕСТВЛЕНИЯ ПРИНЦИПА ТРАНСПАРЕНТНОСТИ

Бобомурод Арафат Валиджони
адъюнкт факультета
подготовки научных и научно-педагогических кадров
Академия управления МВД России

Аннотация. В статье обосновывается понятие транспарентности как одного из ключевых признаков государственно-властной и политической коммуникации. На основе содержательного анализа сходных терминов "прозрачность", "открытость" и "гласность" делается вывод о сущности исследуемого понятия. Обосновывается тезис о том, что становление государственности на любой стадии развития всегда сопровождалось конфликтными ситуациями в обществе. Раскрывается специфика развития судебной системы в более ранних обществах. Обозначается специфика внедрения в реализацию судебной власти демократических принципов, включая принцип транспарентности.

Ключевые слова: транспарентность, прозрачность, открытость, гласность, судебная власть, судебные органы, развитие, формирование, зарождение.

RETROSPECTIVE ANALYSIS OF THE FORMATION AND IMPLEMENTATION OF THE PRINCIPLE OF TRANSPARENCY

Bobomurod Arafat Validjoni

Abstract. The article substantiates the concept of transparency as one of the key features of state-power and political communication. Based on a meaningful analysis of similar terms "transparency", "openness" and "publicity", a conclusion is made about the essence of the concept under study. The thesis is substantiated that the formation of statehood at any stage of development has always been accompanied by conflict situations in society. The specificity of the development of the judicial system in earlier societies is revealed. The specificity of the introduction of

democratic principles into the implementation of the judiciary, including the principle of transparency, is indicated.

Key words: transparency, transparency, openness, openness, judiciary, judiciary, development, formation, origin.

Постановка проблемы. Четкое разграничение полномочий и ответственности между органами государственной власти, судебной власти, правоохранительными органами, достаточная открытость для общества процессов обсуждения и принятия совместных решений, действенный общественный контроль за ними, законодательное определение их функций и обеспечение их выполнения считаются общепризнанными критериями зрелости демократического социального общества и в значительной степени повышают международный авторитет страны.

При этом, любое существующее в современной жизни социальное явление представляет исследовательский интерес и с точки зрения его развития, поскольку ретроспективный анализ позволяет выявить специфические содержательные характеристики исследуемого явления. Это обусловливает обращение к историческим аспектам становления и осуществления принципа транспарентности.

Изложение ключевых положений. Установление действенного демократического общественного контроля за деятельностью судебных и правоохранительных органов является чрезвычайно важной задачей для развития любой современной страны, учитывая необходимость реального обеспечения определенного ее Основным законом статуса демократического, социального, правового государства. При этом, наиболее полное и корректное раскрытие любого правового явления закономерно основывается на обращении к его истокам.

Категория транспарентности в качестве одного из ключевых признаков государственно-властной и политической коммуникации, существующей между органами публичной власти и населением страны, первично сформировалась в англо-американской социальной науке. Она проистекала из содержания категории «прозрачность перед объектом государственного управления», для обозначения которой использовалось понятие transparency. В свою очередь, сходная категория открытости власти, обеспечиваемой посредством участия в осуществлении государственного управления

представителями гражданского общества, обозначалась термином «openness» [6, с. 71].

В ходе развития юридической мысли термин «транспарентность» начал включать в себя и перечисленные выше понятия «прозрачность» и «открытость». Нередко они применяются в качестве аналогичных, а также идентифицируются с термином «гласность», представляющим собой современный демократический повсеместно применяемый принцип организации судебной власти [8, с. 35].

Развитие транспарентности судебной власти способствует решению проблем ответственности и эффективности государственного управления. При этом, транспарентность как социальный феномен характеризует влияние информации и медиа на механизмы социальной организации, состояние осведомленности (наличие полного, достаточного и достоверного знания) относительно того или иного вида деятельности (ее объектов или результатов). Нормативно-правовая сфера обеспечивает правовое урегулирование отношений доступа к информации и свободы выражения мнений как неотъемлемых прав гражданина [4, с. 130-132].

Судебная практика формируется с момента развития цивилизованного общества. Эффективные судебные системы существуют в социально развитых государствах, история их зарождения уникальна для каждого государства, а становление судебной системы как составляющей механизма государственной власти носит плавный и поэтапный характер. Параллельно с эволюцией общества, происходило и развитие судебной власти, поэтому очень важно проследить процесс формирования и поступательного продвижения транспарентности в ней.

Закономерно, что становление государственности на любой стадии развития всегда сопровождалось конфликтными ситуациями в обществе. С точки зрения формирования института транспарентности, заслуживают внимания такие известные исторические формы совершенствования судебной власти с привлечением общественности, как ареопаг и суд гелиастов в Древней Греции (сегодня этот процесс можно отчасти уровнять с судом присяжных) [10, с. 120]. Историки также отмечают, что функция разрешения частных споров в течение длительного времени принадлежала сфере местного самоуправления в Древнем Египте, Древнем Вавилоне.

Церковные уставы Владимира I и Ярослава Мудрого поручали осуществление правосудия княжеским судьям [2, с. 15-23]. Некоторые ученые

видят в этом процессе зарождение принципа профессионализма, согласно которому судебный процесс осуществлялся привлеченными лицами на постоянной основе [11, с. 76].

Средневековье характеризовалось введением в правосудие инквизиционных устоев. Судебный процесс в те времена происходил по каноническому праву и был тайной процедурой, построенной на формальных доказательствах и чаще всего с использованием физических пыток. Способ, которым осуществлялось правосудие, полностью соответствовал текущему этапу развития общества [3, с. 57].

Впоследствии развитие судебной власти стало обретать признаки государственно-правового явления и выступало уже в качестве одной из приоритетных функций государства. Перестраивался переход от разрешения конфликтов насильственным путем к более гуманной коммуникативной форме [5, с. 17]. По мнению Н.А. Колоколова, разрешение конфликтных ситуаций между субъектами общественных отношений на основании норм права, осуществляемого специально уполномоченными органами государственной власти, во все времена считалось одним из приоритетных направлений государственной деятельности [7, с. 20].

Прорывом в становлении института судебной системы явилась концепция Ш.-Л. Монтескье, в основу которой положены три принципа организации и деятельности судебной власти, присущие демократическим государствам, – это народное начало, политическая независимость и профессионализм [9, с. 78].

Соответственно, названные демократические принципы были внедрены прогрессивными государствами в качестве основополагающих и повлияли на систему формирования судебных стандартов.

Существует множество научных точек зрения относительно происхождению судебной власти. Проанализировав их, можно сформулировать основную позицию ученых: судебная власть исходит из запросов общества, систематичности и неизбежности возникновения конфликтных ситуаций; заключается в независимом разрешении спорных вопросов; деятельность ее изначально закрепляется предписаниями, позже – законами, и нормируется с целью формирования понятной и доступной процедуры рассмотрения спорных ситуаций.

При этом, именно внегосударственная природа судебной власти объясняет, что, независимо от ситуации в государстве, суд будет полноценно

выполнять свои полномочия и разрешать споры, в которых одной из сторон выступает гражданин, а другой – государство.

В этом контексте интересным может быть ответ на первичный вопрос: право или суд в их исторической взаимосвязи. С этим определились еще древние римляне в сформулированном юридическом максиме Ubi jus ibi justitia («Где есть право, там должен быть суд как средство его защиты»). Действительно, право само по себе не способно достичь социальных целей, которые для него предусмотрены, поскольку для этого нужны дополнительные социальные институты. Относительно указанного еще И. Бентам отмечал, что законы никогда не обрели бы весомость, если бы на законодательном уровне не были приняты иные законы, вынуждающие к соблюдению первых – законы судопроизводства [1, с. 1]. Последние законы он назвал охранительными, указывая, что непосредственно в восстановлении нарушенного права или в защите права, на которое совершается посягательство, и заключается содержание судебной деятельности.

Опираясь на изложенное, целесообразным представляется поддержать эту точку зрения с акцентуализацией на внегосударственной природе суда и неразрывной связи с правом, возникающим еще на догосударственном этапе становления общества.

Заключение. Учитывая проанализированное, важно учитывать, что судебная власть присуща прогрессивным государствам с развитой демократией. Еще недавно система судов защищала прежде всего интересы государства, а не общество, но с внедрением в осуществление правосудия принципа транспарентности произошла существенная трансформация основ осуществления судебной власти.

В более ранние периоды проанализированные в статье, при осуществлении транспарентности в ее текущем понимании речь не велась, потому что решения государственных органов априори не могли быть предметом обжалования в суде. И лишь с реформированием судебной власти, направленным на обеспечение открытости и гласности правосудия, был прочно внедрен в судебную систему принцип транспарентности.

Список литературы

1. Бентам И. О судебных доказательствах. / Пер. с фр. И. Гороновича (по изд. Дюмона). - К.: Тип. М. П. Фрица, 1876. - 434 с.
2. Богучарский А.В. Публичная политика как репрезентация власти в культурно-историческом процессе. - Ростов н/Д: РГБ, 2006. - 378 с.
3. Витвицкий С.С. Историко-теоретические проблемы становления и развития общественного и государственного контроля. // Предпринимательство, хозяйство и право. - 2015. - № 4. - С. 55-59.
4. Власова Н.В. Проблема транспарентности государственной власти современной России. // Изв. Сарат. ун-та Нов. сер. Сер. Социология. Политология. - 2007. - № 1. – С. 130-132.
5. Зубарев С.М. Общественный контроль за деятельностью государственных органов в условиях модернизации России. - М.: Фин. ун-т, 2011. - 184 с.
6. Ингуран И.А Транспарентность как информационная открытость органов государственной власти. // Крымский академический вестник. – 2020. - № 15. – С. 70-77.
7. Колоколов Н.А. О праве, суде и правосудии. - М.: ЮНИТИ-ДАНА; Закон и право, 2006. - 686 с.
8. Манченко П.А. Конституционно-правовой принцип транспарентности деятельности органов государственной власти и органов местного самоуправления в Российской Федерации и зарубежных государствах: дисс. … к.ю.н. – М., 2012. – 188 с.
9. Монтескье Ш. О духе законов. // Избранные произведения. / Под ред. М.П. Баскина. - М.: Госполитиздат, 1955. - 799 с.
10. Невважай И.Д. Смысл права в контексте методологического плюрализма. // Государство и право на рубеже веков: материалы Всерос. конф. «Проблемы теории и истории» (г. Москва, 18 ноября 2001 г.). / Отв. ред. В.С.Нерсесянц. - М.: ИГП РАН, 2001. - С. 119–125.
11. Чесных Т.И. Суд и процесс в Киевской Руси в IX–XII вв. // История судебных учреждений России. - 2004. - № 2004. – С. 74-81.

СЛУЖБА ПРОБАЦИИ КАК ПЕРСПЕКТИВНОЕ НАПРАВЛЕНИЕ ОРГАНИЗАЦИИ ИСПОЛНЕНИЯ НАКАЗАНИЙ БЕЗ ИЗОЛЯЦИИ ОТ ОБЩЕСТВА − ПРАКТИКА ЗАРУБЕЖНЫХ СТРАН

Григорьева Арина Витальевна
студент
Научный руководитель: **Озёрский Сергей Владимирович**
кандидат физико-математических наук, доцент
ФКОУ ВО «Самарский юридический институт ФСИН России»

Аннотация: В настоящей работе анализируется проблема устранения мотивов противоправных действий для личностей, совершивших преступления и отбывающих наказания без лишения свободы. Рассматривается опыт зарубежный стран в этом направлении, который может быть применим в Российской Федерации.

Ключевые слова: преступления, наказания без лишения свободы, зарубежный опыт, пробация, взаимодействие.

PROBATION SERVICE AS A PROMISING DIRECTION FOR THE ORGANIZATION OF THE EXECUTION OF SENTENCES WITHOUT ISOLATION FROM SOCIETY − THE PRACTICE OF FOREIGN COUNTRIES

Grigorieva Arina Vitalievna

Abstract: This paper analyzes the problem of eliminating the motives of illegal actions for individuals who have committed crimes and are serving sentences without imprisonment. The experience of foreign countries in this direction, which can be applied in the Russian Federation, is considered.

Key words: crimes, punishments without imprisonment, foreign experience, probation, interaction.

Пробация» ((от лат probatio − испытание) − уголовный надзор, опека) как понятие, используется в правовом дискурсе для институциализации пенологической деятельности (служб) по работе с осужденными к наказаниям

не связанными с лишением свободы или освобожденными из-под стражи. В пенитенциарных системах многих стран мира, служба пробации является важнейшим институтом сферы уголовного правосудия и предупреждения преступлений.

Среди прогрессивных моментов, присущих принципам международных нормативно-правовых актам, регламентирующих организацию взаимодействия служб и органов, исполняющих наказания, альтернативные лишению свободы, можно отметить следующие: работа лиц, привлеченных из общественности, не должна заменять работу, которая должна выполняться специалистом; в их обязанности входит оказание помощи правонарушителям в разработке конструктивных связей с обществом; они получают руководящие установки в необходимом объеме от специалистов; им предоставляется соответствующая подготовка при необходимости (надлежащую подготовку для выполнения их конкретных обязанностей, и они могут обращаться за помощью и советом к компетентному органу и получать у него консультации); они обязаны соблюдать правила профессиональной конфиденциальности; финансовая поддержка их деятельности со стороны государства (материальное и социальное обеспечение) [1, с. 23]. Эти данные могут быть заимствованы в отечественное законодательство при создании российской службы пробации.

Несмотря на разногласия по многим вопросам (вполне обоснованные) Российской Федерации с США, их опыт применения службы пробации при исполнении наказаний за преступления может быть полезен и для нашего государства.

В последние годы в США, десятки полицейских и исправительных агентств (служба пробации) сформировали партнерства, в которых их сотрудники были нацелены сотрудничать таким образом, чтобы принести пользу для обеих служб. Выделяют пять видов партнерства.

Первый заключается в том, что работники полиции и пробации выполняют совместный контроль за отдельными правонарушителями, которые находятся на испытательном сроке или условно-досрочном освобождении. Офицеры также сотрудничают в таких направлениях, как обмен информацией и совместное обучение. Преступники, в отношении которых осуществляется контроль, представляют собой высокий риск совершение преступления или считаются уголовно активным. Увеличение количества таких совместных мероприятий направлено на уменьшение количества совершенных преступлений путем удержания преступников от совершения нового

преступления или создание технических препятствий и предоставления доступа преступникам к необходимым ресурсам. Другие партнерства также направляют свою деятельность на общее предотвращение преступлений, за счет улучшения качества жизни в отдельных районах.

Второй вид партнерства представляет собой ситуацию, когда сотрудники полиция и служба пробации сотрудничают, чтобы найти и задержать лиц, уклоняющихся от надзора в течение испытательного срока или условно-досрочного освобождения. Часто этих лиц разыскивают по других причинам и на них уже выданы ордера на арест. Эти партнерства осуществляют взаимный обмен информацией, проводят совместные учения, операции и тактические связи.

Третий вид сотрудничества заключается в том, что сотрудники этих органов разрабатывают способы для обмена информацией о правонарушителях, которые представляют особый интерес для каждой из сторон. К примеру, подразделения полиции могут сообщить сотруднику учреждений исполнения наказания о принадлежности конкретного осужденного к определенной банде, ее деятельности и участниках. В обмен на это, сотрудники учреждения, которые ближе к учреждению такого осужденного информируют подразделения полиции, а также и о деятельности его преступной организации.

Четвертый вид характерен тем, что полиция и руководство служб пробаций (часто с участием представителей других общественных организаций и программ) сотрудничают в направлении решения конкретных проблем в обществе, например преодоление организованной преступности или снижение общего уровня насилия с применением огнестрельного оружия молодежью. Эти партнерства обычно предусматривают обмен информации между участниками служб, поступающей от жителей района и совместной работы полиции и службы пробации, таких как патрулирование района или посещения по месту жительства осужденного.

Наконец, пятый вид – партнерские отношения заключаются в сотрудничестве между сотрудниками полиции и служб пробации в таких направлениях, как обучение и использование информационных систем в оказании помощи осужденным [2, с. 16].

В научной литературе по данному поводу, выделяют следующие преимущества такого сотрудничества, например, сотрудник службы пробации может дать патрульному полицейскому информацию об условиях испытательного срока лица. Если эти условия нарушаются, сотрудник полиции

может задокументировать данную информацию и передать ее в службу пробации.

Третье преимущество заключается в возможности обмениваться информацией, что может помочь сотрудникам полиции в их исследованиях. Она также может помочь сотрудникам службы пробации, предоставляя им больше информации об осужденных, которых они контролируют [2, с. 17].

Общими чертами для всех государств, где функционирует служба пробации, является то, что она взаимодействует с широким кругом участников, такими как суды, прокуратура, полиция, тюрьмы, миграционная и социальные службы, учреждения здравоохранения, муниципальные органы, правительственные и организации и т.п. Взаимодействие с полицией заключается в предоставлении информации об осужденном и проведении профилактической работы по предупреждению преступлений среди осужденных. Другие агентства или организации, с которыми сотрудничают офицеры пробации, помогают службе пробации в осуществлении надзора за лицами, осужденными к альтернативным наказаниям. Сотрудничество службы пробации с другими участниками взаимодействия помогает обмену информацией, согласованности и предупреждает проведения двойной работы.

Список литературы

1. Кузнецов А. И., Улитина У. А. Служба пробации в Европе // Вестник Пермского института ФСИН России. – 2018. – № 4 (31). – С. 23.

2. Степанов А. В., Шилов Ю. В. Институт пробации в зарубежных странах: аналитический обзор. – Пермь: ФКОУ ВПО Пермский институт ФСИН России, 2013. – С. 14-16.

ОРГАНИЗАЦИОННО-ПРАВОВОЙ СТАТУС ВОЙСК НАЦИОНАЛЬНОЙ ГВАРДИИ РОССИЙСКОЙ ФЕДЕРАЦИИ

Нефедова Екатерина Андреевна
студент
Научный руководитель: **Самиулина Яна Валерьевна**
к.ю.н., доцент
ФКОУ ВО «Самарский юридический институт ФСИН России»

Аннотация: в рамках статьи автором представлена организационно-правовая характеристика деятельности Росгвардии как органа федеральной исполнительной власти.

Ключевые слова: федеральный орган исполнительной власти, войска национальной гвардии Российской Федерации, полномочия сотрудников Росгвардии.

ORGANIZATIONAL AND LEGAL STATUS OF THE TROOPS OF THE NATIONAL GUARD OF THE RUSSIAN FEDERATION

Nefedova Ekaterina Andreevna

Abstract: within the framework of the article, the author presents the organizational and legal characteristics of the activities of Rosgvardia as a body of federal executive power.

Key words: federal executive body, troops of the National Guard of the Russian Federation, powers of employees of Rosgvardia.

Войска национальной гвардии РФ (Росгвардия) были учреждены 5 апреля 2016 г. Указом Президента РФ [1] на основе Внутренних войск МВД, а также специальных подразделений СОБР, ОМОН, вневедомственной охраны. Возглавил командование вновь созданной структуры – директор, генерал армии В.В. Золотов. Непосредственное руководство войсками национальной гвардии осуществляет Президент РФ.

Причинами создания новой силовой структуры явилось изменение характера угрозы безопасности для российского общества путем активизации

различных террористических и экстремистских групп), необходимость оказания помощи МВД России в поддержании общественного порядка.

Статус национальной гвардии России, ее основные организационные задачи определены Федеральным законом от 3 июля 2016 г. «О войсках национальной гвардии Российской Федерации» (далее – Закон № 226-ФЗ) [2]. В упомянутом правовом документе национальная гвардия России определена, как государственная военная организация, предназначенная для обеспечения государственной и общественной безопасности, защиты прав и свобод человека и гражданина.

На сегодняшний день Росгвардия является самостоятельным, специальным органом государственной власти, обладающим широким кругом полномочий и выполняющим важные задачи по защите прав и свобод личности, а также охраняемых законом интересов общества и государства от правонарушений.

К главным служебным задачам сотрудников войск национальной гвардии относятся:

– организация участия сотрудников подразделений в сфере охраны общественного порядка и обеспечения безопасности;

– осуществление деятельности по борьбе с проявлениями терроризма и экстремизма;

– охрана наиболее важных государственных объектов (грузов);

– обеспечение соблюдения режимов чрезвычайного и военного положения;

– оказание содействия пограничным органам ФСБ России в охране государственной границы;

– участие в территориальной обороне государства;

– контроль оборота оружия;

– охрана высших должностных лиц субъектов РФ.

Перечень всех прав сотрудников Росгвардии прописаны в Законе № 226-ФЗ, условно их можно подразделить на общие и специальные подгруппы полномочий. К общим полномочиям относятся:

– право проверять документы, личные вещи и автотранспорт граждан в общественных местах и на месте составления административного протокола при выявлении допущенного правонарушения;

– контролировать оборот всего гражданского оружия в России;

– проводить работу с частными охранными предприятиями и частными детективами;

– предотвращение проникновения на охраняемые ими объекты.

Система специальных полномочий сотрудников росгвардейцев включает:

– проведение задержания лиц, подозреваемых в совершении преступлений и доставлять их в ближайшее ОВД;

– вскрывать автомобили граждан без разрешения (для спасения жизни людей, предотвращения преступлений и терактов, при наличии подозрения о нахождении в машине запрещенных предметов или веществ и т.д.);

– проникать в квартиры (дома, строения);

– оцеплять (блокировать) объекты (местность, жилые и иные помещения), включая места проведения митингов, и охранять общественный порядок во время их проведения;

– устанавливать личность гражданина при наличии оснований полагать, что он находится в розыске как скрывшийся от органов дознания, следствия или суда либо как уклоняющийся от исполнения уголовного наказания;

– защита гражданина от непосредственной угрозы его жизни или здоровью в случае, если он не способен позаботиться о себе либо если опасности невозможно избежать иным способом.

В случае чрезвычайных ситуаций (например, задержании (ликвидации) террористов, прорыве через границу вооруженных банд и т.д.) сотруднике Росгвардии наделены особыми полномочиями:

– производить боевую разведку места проведения операции (в том числе, с помощью наземных роботов и воздушных беспилотников);

– оцеплять большие участки территорий (водных объектов);

– применять против противника бронетехнику и боевую авиацию.

В доктрине вопрос об организационно – правовом статусе Росгвардии, является дискуссионным. Так, В.А. Марин, проводя сравнительный анализ задач и функций различных правоохранительных органов, прямо указывает на то, что Росгвардия выполняет задачи, связанные с правоохранительной деятельностью. Автор отмечает, что: «решение поставленных перед публичным органом исполнительной власти задач и выполнение общественно-значимых функций устанавливает положение органа исполнительной власти в системе органов, решающих задачи правоохранительной деятельности» [3, с. 92].

Рассматривая исторические предпосылки и традиции созданных военизированных органов правопорядка, выделяя структуру и функции

Росгвардии, А.П. Червинская приходит к выводу о том, что: «полномочия, возложенные на Федеральную службу войск национальной гвардии Российской Федерации будут ближе к полномочиям сотрудников полиции, чем внутренних войск» [4, с. 111].

Анализ организационно-правового статуса Росгвардии позволяет сделать вывод о наделении ее крайне широким спектром полномочий. Причем полномочия нацгвардейцев больше, нежели полномочия полиции, особенно в режиме экстремальных ситуациях. Полномочия, принадлежащие Росгвардии, по сути, являются беспрецедентными. В литературе в связи с этим неоднократно поднимался вопрос о целесообразности такого решения законодателя в нынешней политической обстановке в стране. Высказывались суждения как в пользу широких полномочий Росгвардии, так и против.

Таким образом, до настоящего времени в юридической литературе нет достаточной определенности по поводу организационно-правового статуса подразделений Росгвардии. Мы приходим к выводу о том, что Росгвардия выполняет задачи правоохранительной деятельности, ее полномочия ближе к полномочиям сотрудников полиции, чем внутренних войск. Следовательно, есть все основания для отнесения ее к правоохранительным органам.

В качестве важнейших направлений совершенствования организационно-правовой работы войск Росгвардии можно выделить необходимость: а) создания более совершенных правовых механизмов, обеспечивающих выполнение войсками национальной гвардии возложенных задач; б) исключения имеющихся противоречий и пробелов в правовом регулировании; в) сосредоточения основных нормотворческих усилий на приоритетных направлениях служебно-боевой деятельности войск национальной гвардии; г) обеспечения соответствия нормативных правовых актов, регулирующих деятельность Росгвардии, основным общемировым и европейским стандартам, а также своевременное и качественное осуществление их систематизации, кодификации и консолидации; д) улучшить взаимодействие подразделений на всех уровнях.

Список литературы

1. Указ Президента Российской Федерации от 5 апреля 2016 г. № 157 «Вопросы Федеральной службы войск национальной гвардии Российской Федерации» // Российская газета. – 2016. – № 73. – 7 апреля.

2. Федеральный закон от 3 июля 2016 г. № 226-ФЗ «О войсках национальной гвардии Российской Федерации» // Российская газета. – 2016. – № 146. – 6 июля.

3. Марин В.А. Место и роль Федеральной службы войск национальной гвардии Российской Федерации в системе государственных органов, решающих задачи правоохранительной деятельности // Социально-политические науки. – 2017. – № 4. – С.92-99.

4. Червинская А.П. О некоторых вопросах правового статуса Федеральной службы войск национальной гвардии Российской Федерации // Среднерусский вестник общественных наук. – 2016. – Т.11. – № 2. – С. 108-116.

© Е. А. Нефедова, 2022

СЕКЦИЯ ЭКОНОМИЧЕСКИЕ НАУКИ

КРИТЕРИИ ОЦЕНКИ УРОВНЯ СОЦИАЛЬНО-ЭКОНОМИЧЕСКОЙ БЕЗОПАСНОСТИ РЕГИОНА

Загоруйко Игорь Юрьевич
доктор экономических наук, к.ю.н., профессор
профессор кафедры гуманитарных и социальных наук
Пермский военный институт войск национальной гвардии

Аннотация: Финансовый кризис для компании - это отражение множества ранее допущенных ошибок, связанных с выбором стратегии предприятия, с построением планов, с неграмотным формированием активов компании и так далее. В то же время, кризис, возникший в компании по любой другой причине, даже не зависящей от действий самой компании, всё равно приведет к возникновению финансового кризиса, так как повлечет за собой ухудшение финансового положения, недостаток финансовых ресурсов и так далее. Говоря о сущности антикризисного финансового управления, стоит отметить, что существует законодательная база, которая позволяет на законодательном уровне регламентировать отдельные вопросы, связанные с антикризисным управлением. В данном случае антикризисное управление рассматривается как совокупность методов, целью которых является выход компании- должника из кризисного состояния.

Ключевые слова: управление, экономическая безопасность, функционирование предприятия, финансовая безопасность, финансы, кризис.

THE IMPACT OF ANTI-CRISIS MANAGEMENT ON THE FINANCIAL THREATS OF THE ENTERPRISE

Zagoruiko I.U.

Abstract: The financial crisis for the company is a reflection of many earlier mistakes related to the choice of the company's strategy, with the construction of plans, with the illiterate formation of the company's assets, and so on. At the same time, a crisis that has arisen in a company for any other reason, not even dependent on the actions of the company itself, will still lead to a financial crisis, as it will entail a deterioration in the financial situation, a lack of financial resources, and so on.

Speaking about the essence of anti-crisis financial management, it is worth noting that there is a legislative framework that allows you to regulate certain issues related to anti-crisis management at the legislative level. In this case, anti-crisis management is considered as a set of methods, the purpose of which is to get the debtor company out of a crisis state.

Key words: management, economic security, enterprise operation, financial security, finance, crisis.

Критериев социальной безопасности является самой многочисленной, она основана на социальных источниках угроз безопасности, включает следующие показатели:

а) демографические, к ним относятся показатели продолжительности жизни, рождаемости, смертности, миграции, заключения браков и разводы, такие показатели, которые характеризуют воспроизводственный потенциал человечества и его жизнеспособность в целом;

б) уровень социального здоровья населения (совокупность показателей духовного и физического самочувствия населения). Из-за снижения социального самочувствия населения снижается духовно-нравственный потенциал общества, и, поэтому под угрозой оказывается безопасное и стабильное развитие социума и государства;

в) качество жизни, выражающееся в объективных показателях и субъективных оценках удовлетворения материальных, культурных и социальных потребностей, а также связанное с восприятием социума своего положения в зависимости от культурных особенностей, системы ценностей и социальных стандартов, существующих в обществе [16];

г) уровень преступности и девиации, отражает количество и динамику преступлений за определенный период времени. Немалое значение имеет анализ половозрастных особенностей преступности, например, молодежная, детская, мужская, женская и другие, а также тяжесть преступлений, рецидивы и иные типовые характеристики;

д) уровень поляризации и социального расслоения в обществе, предполагает изучение социальной структуры общества, степени поляризации общества и уровня бедности, наличия и численности среднего класса в обществе;

е) ИНСО – индекс нравственного состояния общества. Основан на интеграции показателей, таких как количество убийств, беспризорных детей на

100 жителей, индекс коррупции, неравномерности распределения доходов – индекс Джини [37];

ж) ИРЧП – индекс развития человеческого потенциала. Совокупность материальных, человеческих и финансовых ресурсов, задействованных науке и образовании, величина которой показывает созданную и накопленную способность общества к созданию новых знаний, продуктов, технологий. [23] ИРЧП измеряется во всех странах мира по инициативе ООН с 1990 года, и считается высоким, если равен 80 пунктам и выше;

з) уровень социальных конфликтов в обществе, который отражает характер отношений между различными социальными группами в экономической, социально-политической, религиозной и других сферах жизни общества. Рост уровня конфликтов в обществе – серьезная угроза стабильности и целостности государства (особенно такого многонационального, как Россия);

и) уровень соблюдения прав и свобод человека и гражданина в обществе. Он отражает характер правового пространства в государстве, систему осуществления контроля над соблюдением правовых норм, а также практику защиты прав и свобод личности. Зависит от уровня развития гражданского общества и развитости гражданских структур, которые определяются наличием демократизма и либерализма в обществе как основы для становления гражданского общества и правового государства;

к) уровень стабильности институциональной системы, характеризующий степень эффективности функционирования социальных институтов. Если функционирование институциональной системы имеет кризисный характер, то это является угрозой безопасности общества. Например, кризисное состояние образования и институтов, отвечающих за воспитание молодого поколения, таких как семья, спорт и другие, имеет сильное влияние на рост показателей девиантного и деликвентного поведения молодежи, а также на снижение духовно-нравственного потенциала общества и социальное здоровье.

л) уровень целостности и стабильности системы принципов и ценностей общества и мировоззренческих основ. Система ценностей – фундамент общества, на котором выстраиваются все типы социальных отношений: семейные, культурные, экономические, политические и другие. Ценности придают обществу необходимый порядок и предсказуемость, поэтому они являются гарантией не только социальной, но и национальной безопасности в целом.

Данная система показателей включает в себя большое количество критериев оценки уровня социальной безопасности. На основе проанализированных методик и способов оценок, была предпринята попытка объединить отдельные показатели в группы и на их основе провести исследование социальной безопасности Приволжского федерального округа. Были выделены следующие группы, содержащие несколько основных коэффициентов оценки: демография, благосостояние, рынок труда, здравоохранение, образование и правопорядок.

Социальная безопасность – это защита прав, свобод и интересов человека и общества от различных угроз. Социальная безопасность является важной частью национальной безопасности. Главными составными частями национальной безопасности являются безопасность личности, общества и государства. От обеспечения безопасности этих составных частей зависит социальная безопасность в целом. Обеспечивать социальную безопасность должно государство посредствам различных моделей социального развития страны. Существуют три модели социального обеспечения на Западе – это патерналистская, корпоративистская и социально-демократическая. КовалевВ.Н. относил к механизмам обеспечения социальной безопасности социологический мониторинг. Также должна быть разработана система стандартов уровня и качества жизни населения, предназначенная для реализации стратегии социального развития. От реализации социальной политики зависит состояние социальной безопасности регионов и страны в целом, не применяя вовремя нужные меры регулирования, стабильность благосостояния населения окажется под угрозой, а, следовательно, под угрозой окажется существование всего человечества. Поэтому одной из главных задач правительства является обеспечение социальной безопасности. Социальная политика государства должна быть нацелена на преодоление последствий социальных болезней, устранение причин их появления и возникновения социальных рисков, на устранение причин существующих социальных явления, имеющих негативный характер, а также на обеспечение обещанных социальных гарантий. Существует множество методик и показателей для оценки социальной безопасности регионов, была предпринята попытка объединить отдельные показатели в группы и на их основе провести исследование социальной безопасности Приволжского федерального округа. Были выделены следующие группы, содержащие несколько основных

коэффициентов оценки: демография, благосостояние, рынок труда, правопорядок, здравоохранение и образование.

Список литературы

1. Федеральный закон "О несостоятельности (банкротстве)" от 26.10.2002 N 127-ФЗ (ред. от 27.12.2019).

2. Базиль, Т. В. Финансы организаций: руководство для самостоятельной работы студентов: учебное пособие / Т. В. Базиль. – Южно-Сахалинск: изд-во СахГУ, 2012.

3. Барышникова Н.С. Финансы организаций (предприятий): учебное пособие / Н.С. Барышникова. – СПб: Проспект, 2016.

© И.Ю. Загоруйко, 2022

МЕСТО ФОНДОВ ЦЕЛЕВОГО КАПИТАЛА В СИСТЕМЕ ФИНАНСИРОВАНИЯ ВЫСШЕГО ОБРАЗОВАНИЯ

Станкевич Наталия Сергеевна
к.филос.н.
ФГАОУ ВО «Волгоградский государственный университет»

Аннотация: Фонды целевого капитала для системы высшего образования позволяют накапливать финансовые ресурсы и обеспечивают стабильное развитие университетов в долгосрочной перспективе. Они позволяют не только повысить эффективность функционирования университета, но и являются дополнительной возможностью для развития вуза и повышения его конкурентных позиций в стране и мире.

Ключевые слова: инвестирование, фонд целевого капитала, система высшего образования, финансирование, доверительное управление.

THE PLACE OF ENDOWMENT FUNDS IN THE SYSTEM OF FINANCING HIGHER EDUCATION

Stankevich Natalia Sergeevna

Abstract: Endowment funds for the higher education system allow to accumulate financial resources and ensure the stable development of universities in the long term. They allow not only to increase the efficiency of the university, but also are an additional opportunity for the development of the university and increase its competitive position in the country and the world.

Key words: investment, endowment fund, higher education system, financing, trust management.

Государственное финансирование не всегда позволяет в полной мере обеспечить высокую эффективность процесса развития образования, что обуславливает необходимость поиска источника дополнительных внебюджетных средств, одним из которых являются фонды целевых капиталов. Первоначально основной целью создания и развития отрасли эндаумент-фондов было заменить бюджетные источники финансирования средствами,

полученными от инвестирования активов, полученных путем благотворительности, но процесс создания эндаумент-фонда вузов идет очень медленно. Эндаумент-фонды развиваются в Российской Федерации чуть более 10 лет, и за это время данный сектор экономики столкнулся с рядом проблем, решение которых необходимо для его дальнейшего роста эффективности функционирования.

История развития фондов целевого капитала насчитывает более чем 500-летнюю историю. Концепция эндаумент-фонда зародилась в Англии в 15-16веках, и первое упоминание связано с бабушкой короля Великобритании ГенриVIII Маргарет Бюфорт. В 1502 году она внесла пожертвование на создание кафедр богословия в университетах Оксфорда и Кэмбриджа [1].

Эндаумент-фонды высших учебных заведений, как правило, осуществляют или финансируют проекты, направленные на поддержку студентов и сотрудников учреждения. Обычно из инвестиционного дохода от целевого капитала выплачиваются стипендии студентам с высокой успеваемостью, стимулирующие выплаты профессорско-преподавательскому составу и научным сотрудникам за научную, публикационную и преподавательскую активность. Кроме того, некоторые фонды обеспечивают покупку информационно-аналитических материалов, научных изданий и доступ к различным базам данных, информационным системам. Еще одной типичной формой использования инвестиционного дохода от целевого капитала является проектное финансирование научных исследований, то есть полное или частное обеспечение процесса его проведения. Некоторые крупные фонды, действующие в интересах высших учебных заведений, реализуют небольшие инфраструктурные проекты, поддерживают студенческую мобильность, привлекают ведущих мировых ученых и преподавателей, организовывают лекции и семинары. Для того, чтобы определить роль и значение эндаументов для высших учебных заведений, необходимо сопоставить расходы образовательных учреждений с их объемами фондов целевого капитала.

Важно отметить, что география распространения фондов целевого капитала расширяется: начинают создаваться и успешно функционировать эндаумент-фонды в регионах. Следует отметить, что около половины крупнейших фондов России созданы для финансирования деятельности образовательных учреждений.

Основной проблемой эндаумент-фондов Российской Федерации является недостаток привлечения денежных средств. Сейчас уже довольно трудно найти корпоративного спонсора, а тем более благотворителя. Многие представители крупного бизнеса уже сделали свой выбор и, финансируя те или иные благотворительные проекты, уже не ищут объекты для финансовой помощи. Кроме того, целевой капитал – это долгосрочное вложение, его пополнение нередко вызывает ряд недопониманий со стороны потенциальных жертвователей, так как они на своем опыте знают, что за несколько лет деньги могут обесцениться. «Аргумент бизнеса: лучше потратить деньги на текущий проект и решить конкретную задачу, чем отдать в эндаумент» [2, с. 28].

Еще одной причиной недостаточности финансирования считается низкий уровень информированности потенциальных доноров. Начнем с того, что большинство студентов вузов зачастую не осведомлены о данной форме внебюджетного финансирования, не все обладают достаточной информацией о том, зачем создаются фонды целевого капитала, какую функцию они выполняют, и какую пользу приносят вузу. Соответственно, говоря о населении и бизнесе, становится очевидно ясно, что о возможности пожертвования в данные фонды они знают гораздо меньше студентов. Это говорит о финансовой безграмотности населения, неосведомленности, отсутствии сотрудничества государства, СМИ, учебных заведений.

К не менее важным проблемам, препятствующим активному развитию эндаумент-фондов университетов в Российской Федерации, можно отнести их закрытый характер деятельности. Он заключается в информационной непрозрачности. При проведении анализа текущего состояния отрасли эндаумент-фондов в регионах России было отмечено отсутствие необходимой для исследования информации в виде финансовой или аналитической отчетностях. На электронных сайтах российских эндаумент-фондов зачастую представлена общая информация о фонде и способах оказания благотворительной помощи. Большинство фондов целевого капитала университетов не всегда своевременно публикуют годовые отчеты о деятельности фонда несмотря на то, что эта обязанность закреплена на законодательном уровне, обновляют сведения о размере целевого капитала, о доходе от доверительного управления имуществом, о направлениях использования доходов от доверительного управления. Потенциальные доноры с наименьшей вероятностью согласятся пожертвовать средства эндаумент-

фонду при отсутствии вышеперечисленных сведений, следовательно, такая модель не ориентирована на широкий круг жертвователей.

Конечно, нельзя забывать о различиях менталитетов. К сожалению, в Российской Федерации отсутствует достаточно развитая культура благотворительности. В отличие от Соединенных Штатов Америки, где благотворительность считается многовековой традицией, частью национальной культуры, к которой относятся с глубоким уважением, в России отношение к такому виду помощи иное. Подобная ситуация стала следствием скандалов, произошедших в 90-е годы, когда фонды создавались преимущественно с целью сокрытия доходов от налогообложения, осуществления некоторых экспортно-импортных операций, проведения крупных коммерческих сделок. Эта ситуация сформировала у населения негативный стереотип о фондах, вследствие чего, возникло недоверчивое отношение ко всем видам сборов как в пользу благотворительности, так и на формирование целевого капитала в частности. Многие жертвователи не рискуют вкладывать средства в эндаумент-фонды в связи с тем, что обладают недостаточно полной информацией о функционировании таких некоммерческих организаций. Следует отметить, что на сегодняшний момент благотворительная традиция на территории России постепенно восстанавливается.

Российская законодательная база по регулированию фондов целевого капитала была сформирована в 2006 году с принятием Федерального закона №275-ФЗ и с тех пор не подлежала корректировке. При этом учредители фондов целевых капиталов выделяют ряд трудностей, с которыми они сталкиваются перед ними при формировании и использовании целевого капитала. Во-первых, отмечается ограничение видов имущества, направляемого жертвователями на формирование и пополнение целевого капитала, которое запрещает внесение вклада в виде недвижимого имущества или ценных бумаг. Во-вторых, многие эксперты считают политику инвестирования управляющих компаний, действующих в рамках законодательства и размещающих средства в соответствии с перечнем допустимых законом финансовых инструментов, достаточно консервативной. Указанный в законе перечень долгосрочных финансовых инструментов наименее рисковый, но при этом и наименее доходный, что не позволяет управляющим компаниям значительно приумножать целевые капиталы, находящиеся в доверительном управлении. В-третьих, невозможность некоммерческих организаций-собственников целевого капитала самостоятельно управлять имуществом, составляющим

целевой капитал, считается еще одним недостатком российского законодательства, ведь согласно Федеральному Закону № 275-ФЗ сформированный целевой капитал должен быть передан в доверительное управление управляющей компании в течение 2 месяцев.

Помимо вышеперечисленного, некоммерческие организации-собственники целевого капитала сталкиваются с такой проблемой, как несоответствие срока доверительного управления имуществом эндаумент-фонда с минимальным сроком функционирования фонда. Максимальным сроком, на который может быть заключен договор доверительного управления имуществом, является 5 лет [3]. Согласно Федерльному закону № 275-ФЗ, минимальным сроком, на который формируется целевой капитал, является 10 лет [4], вследствие чего у некоммерческой организации в процессе управления целевым капиталом могут возникнуть сложности с пролонгацией договора доверительного управления с управляющей компанией.

Одной из острых проблем, препятствующих росту количества зарегистрированных фондов целевого капитала, является условие Федерального закона № 275 об объеме первоначального целевого капитала (3 млн руб.) и срока его формирования (1 год). Особенно региональные вузы, которые, в отличие от столичных, сталкиваются с проблемой поиска жертвователей, желающих внести крупную сумму, считают этот срок слишком коротким, поскольку им необходимо организовать и продумать фандрайзинговую компанию, познакомить местное сообщество и целевую аудиторию с понятием «эндаумент», осмыслить необходимость фонда для науки, образования, бизнеса и региона в целом. Именно объем первоначального целевого капитала и короткий срок, за который он должен быть сформирован, останавливает многих потенциальных учредителей фондов. «В то же время, если бы фонды могли законодательно длительное время функционировать с небольшими объемам средств, то доходы от таких целевых капиталов были бы крайне низки, и терялся бы весь смысл используемого инструмента» [5, с. 103].

В Федеральном законе № 275-ФЗ не указаны методы контроля за целевым использованием капитала в образовательном учреждении, что снижает информационную прозрачность и, как следствие, уровень доверия жертвователей [6].

Таким образом, в процессе функционирования эндаумент-фондов в Российской Федерации выявлен ряд острых проблем, решение которых поспособствует изменению отношения общества не только к данной

деятельности, но и ко всему образовательному процессу в целом, позволив предоставить реальные возможности для участия всех заинтересованных лиц в реализации социально-значимых проектов.

На сегодняшний день актуальными методами привлечения средств в Фонды целевого капитала университетов могут стать: подготовка социальных проектов и подача их на различные конкурсы; массовая электронная рассылка писем с призывом перечислить пожертвование (должна носит регулярный характер, а не единовременную просьбу о помощи); личные переговоры, персональное обращение за средствами (рассматривается как самый надежный и эффективный метод привлечения средств); мероприятия и акции (концерты, обеды, праздники и т.д.). К сожалению, зачастую добиться окупаемости событий сложно, поэтому удачной альтернативой может послужить использование чужих событий для проведения собственных фандрайзинг-акций и сборов в их рамках.

На сегодняшний день активно используется интернет как инструмент фандрайзинга. Привлечение микро-пожертвований посредством сайтов и социальных сетей считается актуальным способом пополнения фонда целевого капитала, так как постепенно сменяется поколение доноров на тех, кто активно использует онлайн-инструменты в повседневной жизни. Велик и продолжает расти поток пожертвований, переданных с использованием банковских карт, электронных денег, мобильных денег.

Для Фонда целевого капитала университета во главу фандрайзинговой компании следует поставить человеческий фактор, усилить индивидуальную работу как с постоянными донорами, так и с потенциальными, обратиться к более личному общению с донорами. При этом совмещение онлайн- и офлайн компетенций и методов обеспечит Фонду успех в будущем.

Создание площадки для реализации студенческих инициатив совместно с компаниями-партнерами университета может поспособствовать пополнению Фонда денежными взносами за участие. На таких мероприятиях следует проводить мастер-классы, лекции, деловые игры по экономике, естественным и социальным наукам, благодаря чему студенты получат возможность учиться и работать совместно с практикующими специалистами, а у компаний будет возможность сформировать кадровый резерв [2, с. 51].

Все студенты, за редким исключением, активно пользуются социальными сетями, такими как Вконтакте и Instagram, и иными Интернет-коммуникациями. В качестве рекомендации по привлечению внимания

студентов к Фонду целевого капитала необходимо создать страницы в социальных сетях, на которых будут регулярно обновляться и добавляться новости, анонсы предстоящих событий и результаты проведенных мероприятий. Материал следует публиковать в виде презентаций, фотоотчетах, видеоматериалах. Отдельный раздел на созданных страницах следует выделить благодарности жертвователям. Следует задействовать университетские СМИ. Данные предложения оптимизирует двустороннее общение между Фондом и постоянными благотворителями, актуализирует тему благотворительности в университете.

Крайне важно повышать доверие общества к эндаументам путем информирования общества о значимости целевого капитала для региона, его долгосрочных целях и социально-полезных результатах.

Необходимо поддерживать тесную связь с постоянными донорами, оповещать их о новых возможностях пожертвования средств в Фонд, о результатах деятельности Фонда. Не менее важно на государственном уровне поддерживать фонды и усовершенствовать законодательную базу, касающуюся фондов целевого капитала. Разработка налоговых льгот для дарителей-юридических лиц путем внесения изменений в Налоговый кодекс Российской Федерации может поспособствовать повышению интереса со стороны организаций к благотворительности, в частности к поддержке образования в регионах. Допущение возможности фондам самостоятельно управлять целевым капиталом через гарантийные фонды.

Эндаумент-фонды необходимы российским университетам, так как те проценты, которые вуз получает от вложенных средств, идут на поддержку образовательных и научных программ. Поэтому крайне важно уделять внимание к изучению текущего состояния их функционирования, определять проблемы, препятствующие их успешной работе и разрабатывать мероприятия по повышению эффективности их деятельности. Построение системы фандрайзинга в вузе и создание эндаументов способно послужить импульсом для успешного инновационного развития страны и вуза, в частности. В случае реализации ряда выше предложенных мер, Фонд целевого капитала университета приблизительно через 20 лет будет иметь немалые средства в своем бюджете. Построение системы фандрайзинга в вузах и создание эндаумент-фондов способно послужить импульсом для успешного инновационного развития страны. Поэтому крайне важно разрабатывать и

усовершенствовать практические меры по улучшению финансового состояния фондов целевого капитала и повышению эффективности их функционирования.

Список литературы

1. Эндаумент-фонд // РИА Новости (Россия Сегодня). [Электронный ресурс]. – Режим доступа: http://ria.ru/spravka/20150407/1057157966.html

2. Орачева, О. Целевые капиталы: как собрать свой пазл / О. Орачева, А.Самолетова. - М.: Благотворительный фонд В. Потанина, 2017. — 80 с.

3. Гражданский кодекс Российской Федерации (часть вторая) от 26.01.1996 № 14-ФЗ (ред. от 29.07.2018) (с изм. и доп., вступ. в силу с 30.12.2018) // Собрание законодательства Российской Федерации, 29.01.1996, №5. - 410 с.

4. О порядке формирования и использования целевого капитала некоммерческих организаций: федеральный закон Российской Федерации от 30.12.2006 № 275-ФЗ // Рос. газ. – 2006. – 11 января - № 0(4265).

5. Климанов, В.В. Фонды целевого капитала: Перспективы развития в России / В.В. Климанов. — М.: Благотворительный фонд Владимира Потанина, 2019. – 208 с.

6. Борисов, Е.Ф. Хрестоматия по экономической теории / Е.Ф. Борисов. – Юристъ, 2014. – [Электронный ресурс]. – Режим доступа: http://www.biblionekar.ru/economicheskaya-teoriya-3/180.htm

НАЛОГОВЫЙ ИНСТИТУТ КАК ИНСТРУМЕНТ ГОСУДАРСТВЕННОГО ВЛИЯНИЯ НА ЭКОНОМИЧЕСКИЕ ПРОЦЕССЫ

Загоруйко Игорь Юрьевич
доктор экономических наук, к.ю.н., профессор
профессор кафедры гуманитарных и социальных наук
Пермский военный институт войск национальной гвардии

Аннотация: В рыночной экономике налоги – один из важнейших рычагов государственного влияния на экономические процессы, они служат теми «кровеносными артериями», по которым происходит финансовое наполнение бюджетов различных уровней для реализации жизнеобеспечивающих функций государства. Допускается смело заявить, что налоги и сборы являются основой функционирования любого современного и развитого государства. Без соответствующего и необходимого уровня налоговых поступлений немыслима и не представляется возможной реализация всех основных и принципиальных функций и задач государства, не говоря уже о долгосрочной перспективе развития государственных институтов и поддержания необходимого уровня экономической безопасности.

Ключевые слова: налог, налоговая безопасность, доход, государство, финансы, государственный институт, финансовая безопасность, финансы.

TAX INSTITUTION AS A TOOL OF STATE INFLUENCE ON ECONOMIC PROCESSES

Zagoruiko I.U.

Abstract: In a market economy, taxes are one of the most important levers of state influence on economic processes; they serve as the “blood arteries” through which the budgets of various levels are financially filled to implement the life-supporting functions of the state. It is safe to say that taxes and fees are the basis for the functioning of any modern and developed state. Without an appropriate and necessary level of tax revenues, it is unthinkable and impossible to implement all the basic and fundamental functions and tasks of the state, not to mention the long-term

development of state institutions and maintaining the necessary level of economic security.

Key words: tax, tax security, income, government, finance, public institution, financial security, finance.

В рыночной экономике налоги – один из важнейших рычагов государственного влияния на экономические процессы, они служат теми «кровеносными артериями», по которым происходит финансовое наполнение бюджетов различных уровней для реализации жизнеобеспечивающих функций государства [1]. Допускается смело заявить, что налоги и сборы являются основой функционирования любого современного и развитого государства. Без соответствующего и необходимого уровня налоговых поступлений немыслима и не представляется возможной реализация всех основных и принципиальных функций и задач государства, не говоря уже о долгосрочной перспективе развития государственных институтов и поддержания необходимого уровня экономической безопасности.

Необходимо понимать то, что именно большинство государственных расходов (за исключением административно-управленческих) являются существенным стимулом к росту уровня спроса на факторы производства, а также повышают эффективность и рациональность их использования, учитывая при этом будущую перспективу, где будет присутствовать их накопление внутри страны. Именно в этом заключается сущность позитивной взаимосвязи налогов, обеспечивающих доходы государства, осуществляющего за счет этих доходов общественно значимые расходы, которые улучшают социальное самочувствие общества за счет гарантированного объема публичных благ, и экономики, формирующей базу для налогообложения и получающей за счет государственных расходов стимулы для своего развития.

Налоговая политика объективно включена в систему экономической безопасности государства как мощный ресурсный фактор, находящийся в руках государства и позволяющий воздействовать на экономику и налогоплательщиков [2]. Можно подчеркнуть, что именно эффективно выстроенные взаимоотношения субъектов экономики с государством в бюджетно-налоговой сфере являются необходимым и базовым критерием оценки уровня экономической безопасности государства, а также отдельно взятого региона. Вдобавок необходимо учитывать, что такие фундаментальные

взаимоотношения всегда сопряжены с большой степенью риска, ввиду влияния самых разнообразных угроз внутренней и внешней направленности.

Следует отметить, что большинство показателей экономической безопасности государства и региона тесно взаимосвязаны с состоянием и структурой бюджетов различных уровней. Так, неэффективная государственная налоговая политика ослабляет финансовую устойчивость экономики, разобщает регионы, противопоставляет государство и предпринимательство, становится поводом к недобросовестной конкуренции, понижая уровень экономической безопасности остальных участников рынка[3]. Конечным результатом такой непродуктивной системы может стать критический подрыв доходной базы бюджета, как механизма финансового обеспечения функций государства.

Также не лишено смысла рассмотреть три ключевые функции налогов, благодаря которым надежно обеспечивается экономическая безопасность государства и региона, а также решаются оперативные задачи, поставленные перед налоговым правом на текущем этапе его развития.

Исторически первой, наиболее последовательно реализуемой и сегодня, является фискальная функция налога. Ее сущность заключается в финансовом обеспечении государства и муниципальных образований финансовыми средствами, без которых перечисленные субъекты не смогли бы эффективно функционировать[4] и решать поставленные задачи. Фискальное предназначение налогов можно определить, как создание стабильной и рациональной базы доходных поступлений в бюджетную систему, достаточной для покрытия запланированных целевых расходов соответствующих бюджетов. В работах большинства исследователей, затрагивающих данную тему, отмечается, что фискальная функция выполняется налогами эффективно в случае стабильного ежегодного роста налоговых поступлений, но не за счет усиления влияния налогового бремени, а за счет динамичного роста объектов налогообложения и источников уплаты налогов. Здесь же следует в очередной раз упомянуть факт того, что именно налоги составляют основную долю в доходной часть федерального бюджета Российской Федерации.

Своеобразным дополнением фискальной функции налогов служит регулирующая функция. Появление данной функции можно связать с зарождением социальной направленности государства, где начинает проявляться сознательное вмешательство государства в рыночную экономику. При этом государство активно использует налоги в качестве инструмента для

стимулирования экономического роста, поддержания необходимого уровня инвестиционной активности, регулирования совокупного спроса и предложения, путем манипулирования видами налоговых платежей и элементами налогообложения (налоговые ставки, объекты, налоговые льготы) в соответствии с установленными базисами принятой налоговой политики государства. С помощью данной функции государство способно повышать давление налогового бремени на нежелательные категории хозяйствующих субъектов (промышленность, наносящая ущерб экологии), а также создавать наиболее благоприятные условия для тех участников рынка, которые специализируются на производстве стратегически важных для государства и общества благ (инновационные продукты).

Список литературы

1. Майбуров И.А. Налоги и налогообложение. Учебник / И. А. Майбуров, Е. В. Ядренникова, Е. Б. Мишина [и др.]; под ред. И. А. Майбурова. — 6-е изд. — М. : ЮНИТИ-ДАНА, 2017.

2. Пименов, Н. А. Налоговые риски в системе экономической безопасности. Учебник — М. : ЮНИТИ-ДАНА, 2017.

3. Пинская М. Р. Налоговый риск: сущность и проявления // Финансы. – 2009. – № 2.

4. Регионы России. Социально-экономические показатели. 2017: Р32 Стат. сб. / Росстат. – М., 2017.

© И.Ю. Загоруйко, 2022

СОВРЕМЕННЫЕ ПОДХОДЫ К ОЦЕНКЕ БАНКОВСКИХ РИСКОВ В КРЕДИТНЫХ ОРГАНИЗАЦИЯХ

Невмируха Александр Витальевич
магистрант
Научный руководитель: **Зайцева Татьяна Владимировна**
к.э.н.
Институт сферы обслуживания и предпринимательства (филиал)
ФГБОУ ВО «Донской государственный
технический университет»

Аннотация: В статье рассмотрены современные подходы к оценке банковских рисков в кредитных организациях, в частности подробно рассмотрен подход к количественной оценки операционного риска, а также статистическое наблюдение, на основе которого прогнозируются вероятностные значения рыночных факторов – факторов риска.

Ключевые слова: банковский риск, кредитная организация, вероятность риска, минимизация риска, риск актива.

MODERN APPROACHES TO THE ASSESSMENT OF BANKING RISKS IN CREDIT INSTITUTIONS

Nevmirukha Alexander Vitalievich

Abstract: The article discusses modern approaches to assessing banking risks in credit institutions, in particular, an approach to quantifying operational risk is considered in detail, as well as statistical observation, on the basis of which probabilistic values of market risk factors are predicted.

Key words: bank risk, credit institution, risk probability, risk minimization, asset risk.

В основе количественной оценки операционного риска заложена методика VaR, в расчете которой заложены статистические испытания по методике Монте-Карло – объединение распределение частоты реализации рисков и распределение тяжести ущерба от реализации каждого конкретного

события на протяжении одного года. Оцениваются риски в несколько этапов. На первом этапе оценивается распределение частоты реализации риска, то есть распределение величины, которая отражает количество событий риска в изучаемый период, что представляет собой частный случай распределение Пуассона, значения для которого находятся исходя из ежегодного среднего количество возникновения таких событий. На втором этапе оценке подлежат вероятностные потери от реализации рисков, которые равны размерам потерь, приходящиеся на каждый случай реализации риска. Оценка производится как при помощи параметрических методов, так и непараметрических. При этом распределения независимы между собой, как и частоты. На третьем этапе ведется поиск вероятного количества реализации рисков, а также величины потерь по каждому из них, суммарное значение потерь за заданный интервал времени. На четвертом этапе ведется расчет VaR. Повторяя вычисления, проводится определенное количество испытаний, на основании полученных результатов суммарные потери по рискам ранжируются по их значению в порядке возрастания. Возникновение глобального экономического кризиса послужило плацдармом к структурному пересмотру принципов оценки банковских рисков и регулирования банковского сектора. Реализуя задачу обеспечения уверенной устойчивости банковского сектора, Международный комитет по банковскому надзору пришел к решению создания реформенного соглашения усиления глобальный принципов банковского капитала и ликвидности. Цель «Базель III» состоит в повышении качества капитала и роста способностей коммерческих банков поглощать вероятностные убытки. «Базель III» предполагает на первом уровне предъявление минимальных требований в увеличении с 2,0% до 4,5% наряду с формированием дополнительного буфера сохранности капитала в 2,5% и формирование требований к капиталу на первом уровне до 7,0%. К общему капиталу минимальные требования увеличения до уровня 10,5% с 8,0% в том числе буфера сохранности. Ко всему прочему, «Базель III» вводит буферы сохранности капитала:

- резервный (значение равное 2,5% от суммарного значения активов);

-антициклический (значение 0-2,5%), данный буфер сохранности применяется в период «перегрева» экономики [1].

Предполагается, что использование буфера сохранности является актуальным в периоды экономической нестабильности. Ведение ограничительного компонента долговой нагрузки, как показателя снижения риска формирования повышенной долговой нагрузки участников рынка, в

лимитах 3% делает ограничительным значение банковских активов по отношению к капиталу кредитной организации не более чем в 33 раза. Кредитной организации предоставляется возможность с увеличением капитала сформировать кредитный портфель большего объема. Однако возможно использование кредитными организациями политики высокодоходного кредитования во взаимосвязи с не менее высокими рисками, тем самым возможно увеличение риска дефолта кредитной организации при реализации ситуации наступления неплатежей.

В рамках «Базель III» для минимизации вероятности воплощения риска дефолта банком введены стандарты обеспечения ликвидности LCR (LiquidityCoverageRatio), NSFR (NetStableFundingRatio). Коэффициент LCR используется для обеспечения краткосрочной устойчивости коммерческого банка к изменению ликвидности. Коэффициент LCR рассчитывается как отношение высоколиквидных активов к вероятностным денежным потокам в течение пессимистического сценария деятельности коммерческого банка на протяжении 30 календарных дней. Денежные оттоки должны покрываться высоколиквидными активами. Группам активов, в зависимости от ликвидности, определяются веса, например, 100% - государственные облигации, наличные деньги, 0-50% - корпоративные облигации [2, с. 37]. Применение коэффициентов ликвидности в значительной мере сократит возможный риск срочного изъятия клиентами депозитов. Кредитным организациям предпочтительно увеличить пропорцию межбанковских и корпоративных кредитов (срок более 12 месяцев). Вероятно, для большинства кредитных организаций затруднительно увеличение долгосрочного фондирования, что приводит к росту издержек на финансирование.

Необходимость применения коэффициента LCR вынуждает коммерческие банки вносить поправки в корпоративную политику в сфере поддержания ликвидности низкодоходных активов, что вносит существенные поправки в рентабельность кредитных организаций. Тем самым, у коммерческих банков усиливается потребность в долгосрочном фондировании. Однако, на фоне нестабильности банковского сектора, инвесторы предпочитают выбирать тактику сокращения инвестиционного финансирования банковского сектора, принимая их низкодоходными.

Коэффициент NSFR направлен на снижение зависимости кредитных организаций от краткосрочного фондирования, а также проведение корректировки в структуре пассивов с акцентом на вовлечение устойчивых

источников финансирования выполняемых операций. Использование данного коэффициента позволяет сравнивание задействованных источников финансирования деятельности банка с существующими потребностями кредитной организации в финансировании текущих активов. Объемы финансирования определяются исходя из взвешенных факторов, которые демонстрируют стабильность фондирования на данный отрезок времени и дюрацию активов. Основная задача введения коэффициента NSFR состоит в стимулировании кредитных организаций к уменьшению дорогостоящего краткосрочного фондирования и росту смешанного финансирования текущих банковских активов. Изменение структуры активов стимулирование коммерческие банки увеличить удельный вес краткосрочных активов, что является причиной снижения доходности банковских операций. Тем самым, кредитные организации, обладающими высокими показателями смогут оказывать влияние на ценообразование активов. Поэтому конкурентоспособность слабых банковских игроков не выдержит подавляющего влияния. Ужесточение требований к капиталу банков по «Базель III» может привести к росту рисков рентабельности некрупных банков и потери прибыльности, а в перспективе подрыв обеспечения капитала в краткосрочном периоде.

Метод Монте-Карло используется для имитационного моделирования. Отличительной чертой метода является отсутствие необходимости использования наблюдаемых значений рыночных факторов. В решении задачи оценки и анализа банковских рисков используется статистическое наблюдение, на основе которого прогнозируются вероятностные значения рыночных факторов – факторов риска. Составим прогнозное значение риска по портфелю ценных бумаг с использованием метода Монте-Карло.

Согласно Г. Марковиц, определим риск актива в качестве меры рассеяния реально полученного дохода относительно ожидаемого дохода, то есть среднее квадратичное отклонение по этому активу [3, с. 87]. Риск портфеля определяется как среднее квадратичное отклонение доходов всего портфеля. Предположим, портфель ценных бумаг представлен n видов ценных бумаг, Ri – случайная величина дохода по i – й ценной бумаге, при условии i = 1,2,…, n. mi – математическое ожидание, σi^2 - дисперсия случайной величины Ri. Примем, что wi – доля капитала, которая инвестируется в определенный вид ценных бумаг (формула 2, 3).

$\sum_{i=1}^{n} wi = 1$, wi≥ 0, (2)

R = $\sum_{i=1}^{n} wiRi$, (3)

где: R – совокупный доход фондового портфеля.

Математическое ожидание совокупного дохода фондового портфеля определяется исходя из суммарного значения математического ожидания по формуле 4.

(портфель) = $\sum_{i=1}^{n} wi$ɱi (4)

σi^2 (портфель) = M (($\sum_{i=1}^{n} wiRi - \sum_{i=1}^{n} wi$ɱ$i)^2$) =

M (($\sum_{i=1}^{n} wi(Ri -$ ɱ$i) \sum_{j=1}^{n} wi(Rj -$ ɱ$i)$)=

= $\sum_{i=1}^{n} \sum_{j=1}^{n} wiwj\, M$((Ri- ɱ$i$)(Rj- ɱ$j$)) =

= $\sum_{i=1}^{n} \sum_{j=1}^{n} wiwj\, cij$,

где: cij = M((Ri- ɱi)(Rj- ɱj)) – составная часть матрицы ковариации.

По формуле 5 найден вероятностный доход фондового портфеля, по формуле 6 риск фондового портфеля. Примем дисперсию случайной величины по всему фондовому портфелю, исходя из формулы 5.

σi^2 (портфель) = $\sum_{i=1}^{n} cijw_i^2 + 2\sum_{i=1}^{n} \sum_{j=1}^{n} wiwj\, cij$ =

= $\sum_{i=1}^{n} \sigma_i^2 w_i^2 + 2\sum_{i=1}^{n} \sum_{j=i+1}^{n} pij$σiσj$wiwj$, (5)

где: pij – коэффициент корреляции между i-ой и j-ой ценной бумагой.

Отметим, что $\sigma_i^2 w_i^2$ – риски, которые характеризуют другие ценные бумаги, являются положительными и влияют на увеличение итогового значения риска всего фондового портфеля. pijσiσjwiwj – показатели, отражающие корреляционную зависимость между несколькими парами ценных бумаг, могут иметь противоположные знаки, следовательно, изменять суммарный объем рисков фондового портфеля в сторону увеличения или уменьшения.

Предположим, в фондовый портфель кредитной организации включены четыре вида ценных бумаг (n = 4), тогда дисперсия случайной величины по всему фондовому портфелю будет найдена по формуле 6.

$$\sigma^2 (\text{портфель}) = \sigma_1^2 w_1^2 + \sigma_2^2 w_2^2 + \sigma_3^2 w_3^2 + \sigma_4^2 w_4^2 + \\ + 4p_{1234}\,\sigma 1\ \sigma 2\ \sigma 3\ \sigma 4 w1 w2 w3 w4 \qquad (6)$$

В случае, если в фондовом портфеле ценные бумаги полностью коррелированны ($p_{1234} = 1$), то дисперсия фондового портфеля будет найдена по формуле 7.

$$\sigma^2 (\text{портфель}) = \sigma_1^2 w_1^2 + \sigma_2^2 w_2^2 + \sigma_3^2 w_3^2 + \sigma_4^2 w_4^2 + \\ + 4\sigma 1\ \sigma 2\ \sigma 3\ \sigma 4 w1 w2 w3 w4 \qquad (7)$$

Таким образом, среднеквадратичное отклонение для фондового портфеля находится как средневзвешенная комбинация средних квадратичных отклонений отдельных ценных бумаг. При данной ситуации выбор раздельного инвестирования в ценные бумаги не будет приводить к уменьшению риска фондового портфеля. В случае $p_{1234} = 0$ (между ценными бумагами отсутствует корреляция), дисперсия будет представлена формулой 8.

$$\sigma^2 (\text{портфель}) = \sigma_1^2 w_1^2 + \sigma_2^2 w_2^2 + \sigma_3^2 w_3^2 + \sigma_4^2 w_4^2 \qquad (8)$$

В данном случае, среднее квадратичное отклонение для всего фондового портфеля будет меньше средневзвешенной суммы отдельных ценных бумаг. Таким образом, раздельное инвестирование в несколько разновидностей ценных бумаг уменьшает суммарное значение всего фондового портфеля, однако риск сохраняет свое положительное значение, если дисперсии не равны нулю. При возникновении ситуации с отрицательной корреляцией, дисперсия фондового портфеля находится по формуле 9.

$$\sigma^2 (\text{портфель}) = \sigma_1^2 w_1^2 + \sigma_2^2 w_2^2 + \sigma_3^2 w_3^2 + \sigma_4^2 w_4^2 - \\ - 4p_{1234}\,\sigma 1\ \sigma 2\ \sigma 3\ \sigma 4 w1 w2 w3 w4 \qquad (9)$$

В представленной ситуации большую эффективность демонстрирует раздельное инвестирование в ценные бумаги. Если определенным образом

представить удельный вес каждой из ценной бумаги в общем объема инвестиционного фондового портфеля, то возможно формирование безрискового портфеля, что свидетельствует о необходимости диверсификации портфеля. Тем самым, следующим этапом минимизации фондового риска будет оптимизация портфеля.

Список литературы

1. Усоскин В.М., Белоусова В.Ю., Клинцова М.В. Базель III: влияние на экономический рост (обзор эмпирических исследований) / В.М. Усоскин, В.Ю.Белоусова, М.В. Клинцова [Электронный ресурс] : официальный сайт. URL: https://www.cbr.ru/Content/Document/File/26780/usoskin_09_13.pdf (дата обращения: 21.09.2021 г.).

2. Марамыгин М. С. Риск и его место в банковской деятельности // Известия уральского государственного экономического университета, 2019. №4(30).

3. Хисматуллина Р.Р. Оптимизация портфеля ценных бумаг на основе модели MAD / Р.Р. Хисматуллина // VIII Международная студенческая конференция. Студенческий научный форум, 2016.

СЕКЦИЯ ТЕХНИЧЕСКИЕ НАУКИ

УДК 514.48 : 371.3

БАЗОВЫЕ ПРИНЦИПЫ НАЧЕРТАТЕЛЬНОЙ ГЕОМЕТРИИ НА ОСНОВЕ ИСПОЛЬЗОВАНИЯ ТРЕХМЕРНЫХ ГЕОМЕТРИЧЕСКИХ ПРИМИТИВОВ

Запорожцева Нина Ивановна
к.т.н., доцент
ФГБОУ ВО «Волжский государственный
университет водного транспорта»

Аннотация: формирование ассоциативных связей проекций начертательной геометрии с изображениями технического чертежа, ассоциативное использование некоторых основных понятий инженерной графики, использование трехмерных геометрических примитивов при построении и анализировании проекций точек, прямых и плоскостей

Ключевые слова: ассоциативные связи, абстрактные сущности, пространственное мышление, точки, прямые, плоскости, параметры формы, параметры положения, собственная (локальная) система координат

BASIC PRINCIPLES OF DESCRIPTIVE GEOMETRY BASED ON THE USE OF THREE-DIMENSIONAL GEOMETRIC PRIMITIVES

Zaporozhtseva Nina Ivanovna

Abstract: the formation of associative links among students projections of descriptive geometry from the projection of a technical drawing, the associative using of some fundamental concepts of engineering graphics, the use of three-dimensional primitives in the construction of projections of points, lines and planes

Key words: geometric associative links, abstract entities, spatial three dimensional thinking, points, lines, planes, shape parameters, position parameters, own (local) coordinate system

Начертательная геометрия исследует форму объектов и ее представление на чертеже, помогает распознавать и правильно оценивать абстрактные геометрические проекции технического чертежа [1, с. 41].

Изображения на техническом чертеже у студентов должны ассоциироваться с графическими эпюрами начертательной геометрии.иИзображения детали формируются из двумерных примитивов (отрезки прямых и кривых линий и др.). Законы и правила начертательной геометрии должны развить восприятие двумерных изображений как трехмерную конструкцию.

Курс начертательной геометрии на начальном этапе рассматривает геометрические двумерные примитивы (точки, прямые и кривые линии, плоскости), а также их взаимоположение (рис. 1), как абстрактные сущности в трехмерном координатном бесконечном пространстве и безотносительно к трехмерным объектам.

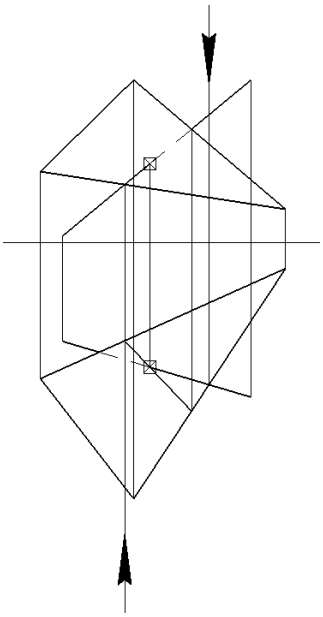

Рис. 1. Пересечение объектов

Подобные задачи решаются по предлагаемому алгоритму [2, с. 63-64], требуют, как правило, больших, временных затрат.

При этом практика учебного процесса показывает, что выполнение подобных задач абстрактного уровня по методике, предложенной 200 лет назад, никакого влияния не оказывают на развитие пространственного мышления, а также, на приобретение навыков грамотного формирования и чтения чертежей.

Опираясь на школьный курс математики и основные принципы инженерной графики, возможно, следует рассмотреть значение абстрактной точки, например, как базовой, координатами которой определяется положение геометрического объекта на эпюре (рис. 2).

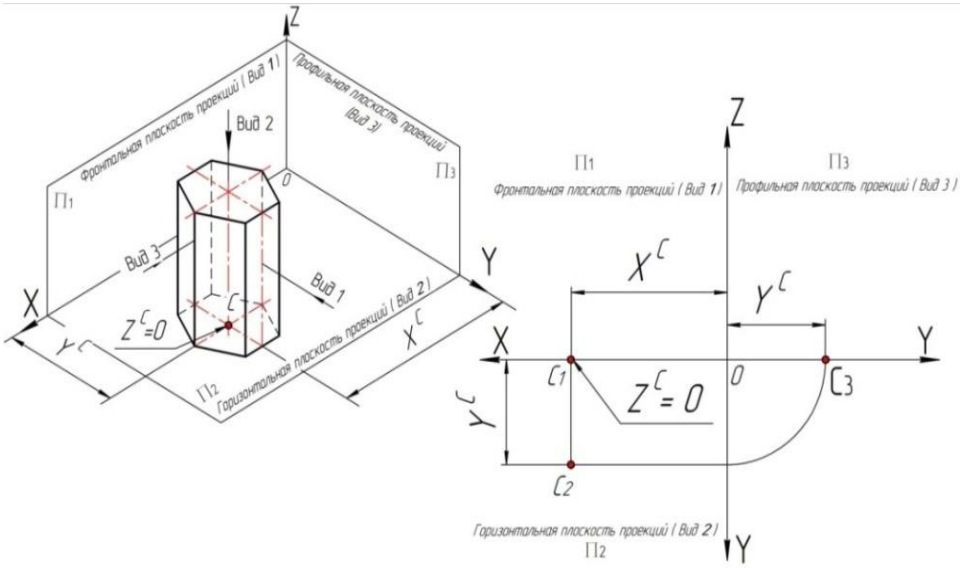

Рис. 2. Использование проекций точки в качестве параметров положения трехмерного примитива

Принципы инженерной графики используют основополагающие понятия параметров формы и положения конструктивных элементов детали, которые реализуются на чертеже в качестве размерной сети [3, с. 4].

Начертательная геометрия использует геометрические построения объектов относительно координатных осей (рис. 3), которые не реализуются как размерная сеть:

1. параметры формы призмы (H, D или B);
2. параметры положения базовой точки C (X^C, Y^C, Z^C=0).

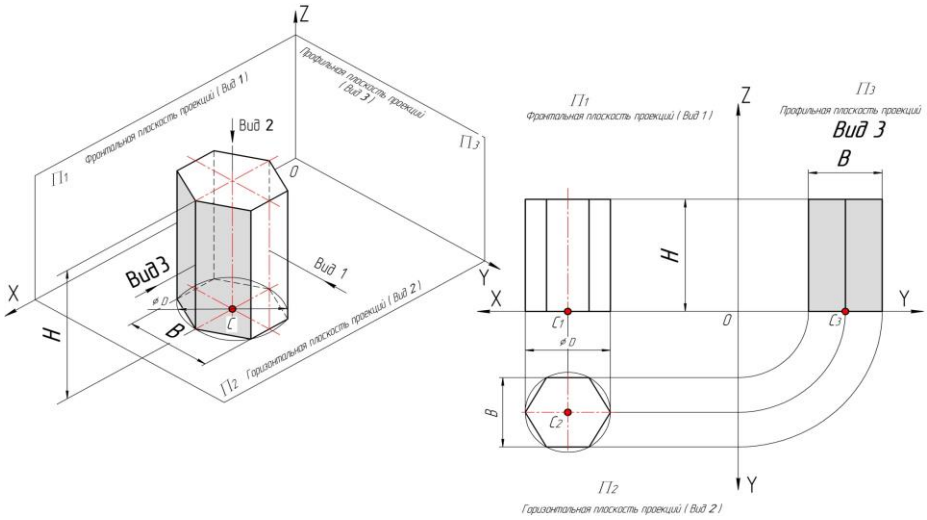

Рис. 3. Проекции призмы с использованием параметров положения и параметров формы

Учебная практика показала, что методик использования трехмерных геометрических примитивов в задачах на построение проекций точек, отрезков прямых, следов плоскостей не вызывают затруднений (рис. 4).

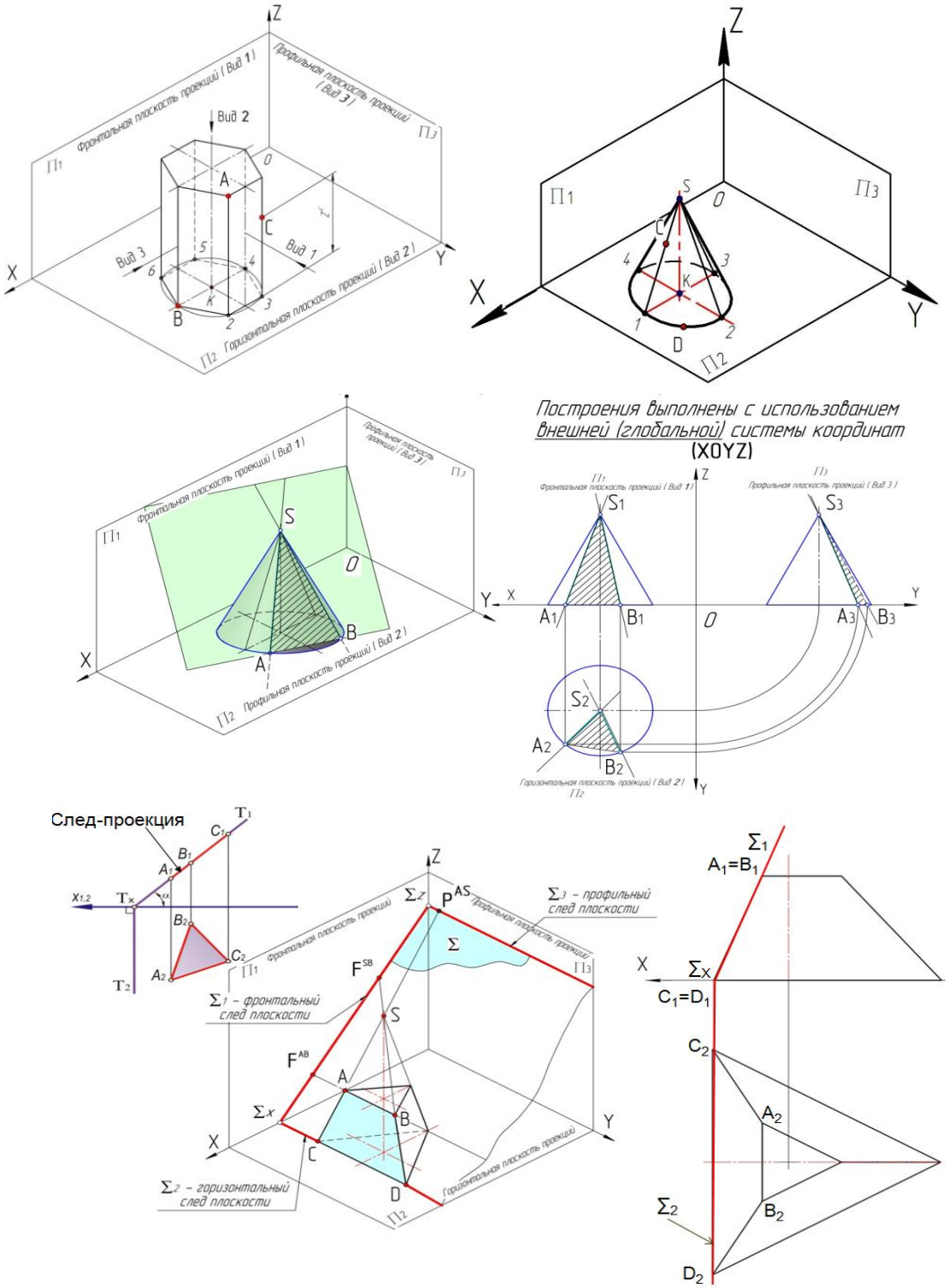

Рис. 4. Задачи на построение проекций точек, отрезков прямых, следов плоскостей

Особого внимания требует использование на чертежах собственной (локальной) системы координат (ССК), назначаемой конструктором для построения изображений и нанесения размерной сети [4, с. 113].

При использовании ССК необходимо иметь в виду, что:

– параметры положения трехмерного примитива равны нулю;

– используются только параметры формы модели;

– при наличии свойств симметричности объекта ССК задается в пересечении осей или плоскостей симметрии,

– проекционная связь основных видов, как правило, сохраняется;

– в учебных работах собственная система координат и линии связи построений следует сохранять, кроме линий связи между видами ***2*** и ***3***.

Рассмотрим использование ССК при решении задачи по теме «конкурирующие точки» (рис. 5).

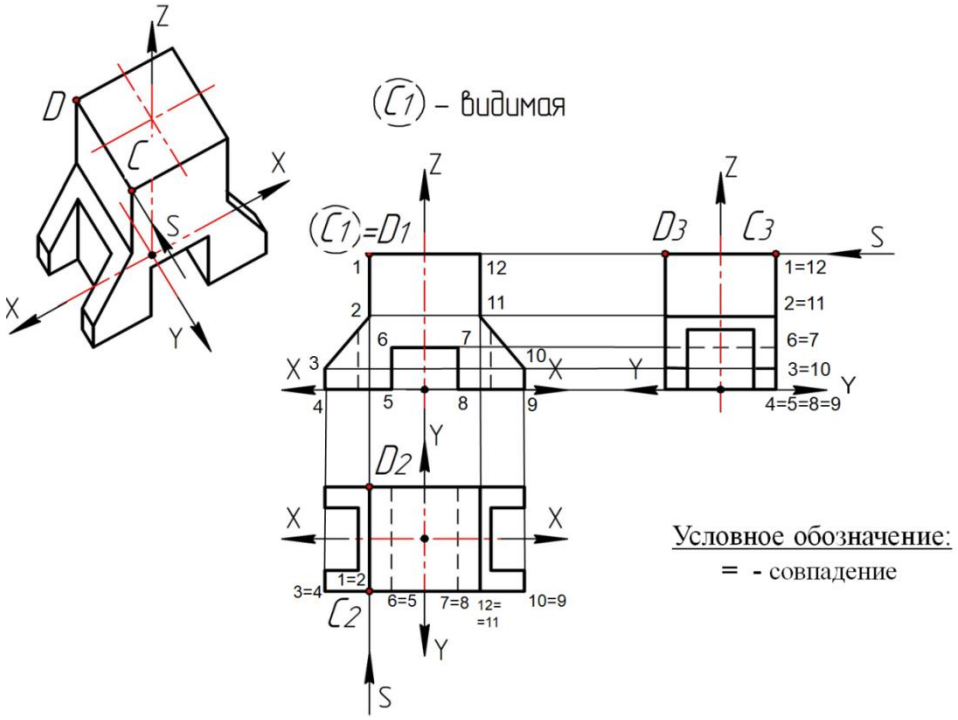

Рис. 5. Конкурирующие точки на проекциях модели

На производственных чертежах наносятся параметры положения (размеры) каждого конструктивного элемента детали, которые определяют базы нанесения параметров формы.

На учебных чертежах курса начертательной геометрии функцию базирования выполняет собственная система координат модели [5, с. 2, 9-10].

Подводя итог вышесказанному, следует отметить, чтобы начертательная геометрия воспринималась как прикладная наука формирования производственных чертежей, необходимо, чтобы такие базовые разделы как «точка, прямая и плоскость» ассоциировались с трехмерными геометрическими примитивами.

Список литературы

1. Общие требования к структуре данных представления чертежа / Н.И.Запорожцева, С.П. Новиков, И.Н. Шоркина // Сборник статей «Актуальные проблемы современной геометро-графической подготовки» статей Международной научно-практической конференции. Пенза, 2014,с.41-43.

2. Гордон В.О., Семенцов-Огиевский М.А. Курс начертательной геометрии. – М.: Высшая школа, 2000. – 272 с.

3. Базирование и базы в машиностроении. Термины и определения. ГОСТ 21495 – 76. – М.: Изд-во стандартов, 1982. - 36 с.

5. Таленс Я.Ф. Работа конструктора. – Л.: Машиностроение. Ленингр. отд-ние, 1987. – 255 с.

6. Зайко, Н.Е. Формирование чертежа детали. Нанесение размерной сети :учебно – метод. пособие для студ. оч. и заоч. обуч. технических специальностей / Н.Е. Зайко, Н.И. Запорожцева, С.П. Новиков. – Н. Новгород : Изд-во ФГБОУ ВО «ВГУВТ», 2015. – 115 с.

© Н.И. Запорожцева, 2022

СРАВНИТЕЛЬНЫЙ АНАЛИЗ АНТИВИРУСНЫХ ПРОГРАММ ДЛЯ СМАРТФОНОВ ANDROID

Афанасьев Егор Гаврильевич
студент
Научный руководитель: **Захаров Николай Тимофеевич**
ФГАОУ ВО «СВФУ им. М.К. Аммосова»

Аннотация: В данной статье приводится сравнительный анализ антивирусных программ для смартфонов. Дается краткое описание программ: Avast Mobile Security, Bitdefender Antivirus Free, AVL, McAfee Security & Power Booster Free и Антивирус Касперского Мобайл. В результате исследования выбирается лучшая программа по различным параметрам.

Ключевые слова: антивирусная программа, смартфон, сравнительный анализ, антивирус Касперского.

В наше время смартфоны стали неотъемлемой частью каждого современного человека, без них не обходятся каждодневные дела. Сейчас сложно представить себе современного человека, который не имел бы своего смартфона. Смартфон используется, как для связи, не только посредством сотовой связи, но и через Интернет-канал (мессенджеры и социальные сети). Также, современные смартфоны позволяют выполнять практически все те же задачи, что и компьютер, в том числе легко работать с электронной почтой, электронными документами, различными CRM-решениями. Современный мир развивается очень быстро, в связи с чем множество людей не могут успевать освоить новейшие смартфоны, как уже создаются новые. Смартфоны, как и любая техника, имеют свойства ломаться и поэтому вопросы предотвращения вирусов будут актуальны и востребованы всегда.

Для сравнительного анализа были выбраны программы:

- Avast Mobile Security
- Bitdefender Antivirus Free
- AVL
- McAfee Security & Power Booster Free
- Антивирус Касперского Мобайл

Avast Mobile Security для Android — одна из лучших бесплатных антивирусных программ для Android, обеспечивающих максимальный уровень конфиденциальности и комплексную защиту от всех типов угроз благодаря целому ряду встроенных компонентов и функций, а также крупнейшей в мире сети по обнаружению угроз [1, с. 152].

Avast Mobile Security

Дает нам удобные дополнения, такие как брандмауэр и удаленная очистка.

- блокировка звонков
- противоугонная функция
- объявление поддерживается

Bitdefender Antivirus Free

- минимальное влияние на ОС.
- легкая настройка.
- сканирование на вирусы.

Bitdefender – это громкое имя в сообществе безопасности, и его бесплатная антивирусная программа очень легкая. На самом деле, он не работает в фоновом режиме, что освобождает системные ресурсы и экономит заряд батареи. Это означает, что вы должны запланировать сканирование или запустить его вручную, чтобы быть в безопасности. При этом любые новые приложения, загруженные на ваше устройство, автоматически сканируются. Еще одним преимуществом этого приложения является то, что оно готово к работе сразу после его установки – никаких дополнительных настроек не требуется.

AVL – Легкое и безопасное решение для безопасности.

- отличная защита обеспечена;
- свет на ресурсах;
- функция блокировки звонков.

Antiy AVL – бывший лауреат премии AV-Test (независимая компания по тестированию антивирусных программ) за лучшую защиту мобильных устройств. Его функции включают в себя не только антивирусную базу (конечно), но и сканер, способный обнаруживать любые виды исполняемых файлов, попадающих на ваше устройство [2, с. 211].

Другие полезные функции включают в себя блокировку вызовов, чтобы предотвратить контакт вредоносных номеров с вами, а также функцию антифишинга, чтобы предотвратить загрузку вредоносных сайтов в первую

очередь. Приложение также разработано так, чтобы экономить ресурсы, что всегда удобно, когда вы боретесь за время автономной работы.

McAfee Security & Power Booster Free

McAfee – еще одно известное имя, когда речь заходит о антивирусном программном обеспечении для ПК, и это приложение для Android – McAfee Mobile Security – не разочаровывает. Помимо самого антивирусного сканера, бесплатные функции включают в себя отслеживание потерянного устройства, а также удаленную блокировку и очистку. Если ваше устройство украдено, приложение может даже сфотографировать вора.

Среди других важных особенностей – возможность сканирования приложений на предмет утечки конфиденциальной информации и блокировка их при необходимости. McAfee также заблокирует доступ к потенциально вредоносным веб-сайтам, а также позволит вести черный список вызывающих абонентов и текстовых сообщений.

Антивирус Касперского Мобайл

- первоклассное обнаружение вредоносного ПО
- блокирует вредоносные сайты или ссылки
- дополнительные функции зарезервированы для платного приложения

У Касперского репутация таких крупных игроков, как Bitdefender. Бесплатная версия приложения для обеспечения безопасности имеет ряд впечатляющих функций, и она очень хороша в обнаружении вредоносных программ, с уровнем обнаружения 99,9% в соответствии с испытаниями AV-Test с ноября 2017 года.

Kaspersky Antivirus & Security также будет пытаться блокировать любые сторонние вредоносные сайты или приложения до того, как вы перейдете или установите их, дабы предотвратить любую возможность заражения. Ключевой особенностью является поддержка Android Wear, которая упрощает управление безопасностью.

Антивирус вам не нужен, если:

- Вы пользуетесь только самыми популярными приложениями в Google Play и не скачиваете малоизвестные приложения из сторонних источников.
- Если вы никогда не нажимаете на подозрительные ссылки в интернете.
- Если вы обладаете маломощным устройством, так как антивирус требует много ресурсов и может значительно замедлить работу устройства [3, с.288].

Антивирус вам нужен, если:

- Если вы закачиваете много различных приложений из интернета, несмотря на то, какие у них отзывы и какое количество скачиваний.
- На вашем девайсе есть root.
- Скачиваете приложения из источников с неподтвержденной репутацией.
- Вы не разбираетесь в безопасности мобильных устройств.

Приведен анализ сравнения 5-ти антивирусных программ для смартфонов (Табл. 1). Для анализа были выбраны следующие параметры: Удобство использования программы, приветственность интерфейса, функция антивор, поддержка русского языка, размер программы, доступность программ (стоимость).

Таблица 1.

Сравнительный анализ антивирусных программ смартфонов

Название	Удобства	Интерфейс	Антивор	Рус.яз.	Размер	Доступность
Avast Mobile Security	+	+	-	+	45 mb	бесплатно
Bitdefender Antivirus Free	+	-	+	-	75 mb	1 мес. бесплатно
AVL	-	+	+	-	78 mb	Бесплатно
McAfee Security & Power Booster Free	-	+	-	+	92 mb	2 мес. бесплатно
Антивирус Касперского	+	+	+	+	45 mb	бесплатно

Анализ показал, что самыми удобными в использовании приложениями являются Avast Mobile Security, Bitdefender Antivirus Free и Антивирус Касперского. Лучший интерфейс наблюдается у таких программ, как Avast Mobile Security, McAfee Security & Power Booster Free, Антивирус Касперского. Функцией антивор обладают половина из приведенных программ. По объему используемой памяти лидируют 2 программы: Avast Mobile Security и Антивирус Касперского.

В результате сравнительного анализа можно выявить наиболее подходящее для пользователя средство защиты от вредоносных программ на Android – программу Антивирус Касперского.

Список литературы

1. Анохин А. Б. Android для телефонов и планшетов. Недостающее руководство для всех! Все версии от 2 до 4 (+ CD-ROM) / А.Б. Анохин. - М.: Триумф, 2018. - 224 с.

2. Боренков, А.Ю., 100 лучших программ и игр для сотового телефона (Плюс CD-ROM) / А.Ю. Боренков. - М.: СПб: Питер, 2019. - 224 с.

3. Леонов В.И. Истомина Е.Р. «Планшеты и смартфоны на Android». Простой и понятный самоучитель; Москва, 2020. - 352с.

СЕКЦИЯ ФИЛОЛОГИЧЕСКИЕ НАУКИ

ОРГАНИЗАЦИЯ САМОСТОЯТЕЛЬНОЙ РАБОТЫ СТУДЕНТОВ НЕЯЗЫКОВЫХ СПЕЦИАЛЬНОСТЕЙ ПРИ ОБУЧЕНИИ ИНОСТРАННОМУ ЯЗЫКУ

Мельникова Екатерина Сергеевна
преподаватель
Домодедовский филиал АНО ВО «Российский новый университет»

Аннотация: В статье рассматриваются основные виды и формы самостоятельной работы студентов неязыковых специальностей при обучении иностранному языку. Отмечается особая роль поисковых и творческих заданий в условиях активизации мотивации в обучении. Анализируются универсальные классификации заданий, а также новые подходы к разработке самостоятельной работы обучающихся на основе коммуникативной методики.

Ключевые слова: самостоятельная работа студентов, мотивация, коммуникативная методика, электронная библиотека, дистанционное обучение, языковое портфолио, научно-практические конференции, самообразование.

ORGANIZATION OF INDEPENDENT WORK OF NON-LINGUISTIC STUDENTS IN TEACHING A FOREIGN LANGUAGE

Melnikova Yekaterina Sergeevna

Abstract: The article discusses the main types and forms of independent work of non-linguistic students. in teaching a foreign language. The special role of search and creative tasks is noted in the conditions of activation of motivation in learning. The universal classifications of tasks are analyzed, as well as new approaches to the development of independent work of students based on a communicative methodology.

Key words: independent work of students, motivation, communicative methodology, e-library, distance learning, language portfolio, scientific and practical conferences, self-education.

Самостоятельная работа студентов (СРС) – это учебная деятельность, методически разработанная преподавателем, и выполняемая студентами

индивидуально. При этом вырабатывается навык работать систематически, планомерно, формируется свой стиль обучения. Студент – непосредственный пользователь компетенций – может облегчить процесс изучения языка, самостоятельно выбирая цели, материалы и методы, наиболее соответствующие его образовательному уровню, потребностям, мотивации и личностным характеристикам [1, с. 61].

Задания для СРС формулируются четко и ясно, разграничиваются по темам дисциплины. Они соответствуют учебной программе, их объем определяется часами. Результаты СРС контролируются преподавателем (формы контроля обычно указываются дополнительно).

Коммуникативная методика является базовой при обучении иностранному языку. И формированию коммуникативной компетенции способствует не только активная аудиторная работа, но и СРС, как неотъемлемая составная часть учебного процесса. Самостоятельная работа по иностранному языку подразумевает умение работать с книгой и словарем, умение слушать и понимать иностранную речь, говорить, употребляя знакомые грамматические формы и слова иностранного языка, читать и понимать прочитанное [2, с. 231]. Единой классификации видов СРС при изучении иностранного языка не существует. Часто различают виды самостоятельной работы по месту в учебном процессе (аудиторные, внеаудиторные); по отношению студентов к осуществлению самостоятельных действий (обязательное, желательное, добровольное); по видам деятельности в формах обучения (учебно-познавательная, профессиональная); по уровню самостоятельной деятельности (низкая, средняя, высокая) [Смирнова, Коршунова, 156]. СРС классифицируют также по информационно-методическому обеспечению, по видам речевой деятельности, по формам контроля, по формам общения и т.д. Более универсальная типология СРС по уровням познавательной деятельности включает в себя тренировочные задания (следование инструкциям преподавателя), реконструктивные (составление тезисов и рефератов) и поисковые, эвристические (решение нетиповых задач) и собственно творческие.

В СРС целесообразно использовать такие формы работы над текстом как информативное чтение, аннотирование и реферирование, составление тезисов текста, учебное рецензирование, перевод текста [3, с. 158]. Чтение для студентов неязыковых специальностей является одним из основных источников получения новой информации. Поэтому целесообразно и эффективно проводить научно-практические студенческие конференции по проблематике

специальности студентов. Самостоятельная работа по подготовке к таким конференциям активно задействует все когнитивные механизмы. Студенты работают с литературой на иностранном языке по выбранной профессионально значимой тематике, систематизируют отобранный материал, делают теоретические и практические выводы по поставленным заданиям [3, с. 158].

Сегодня педагоги в высших учебных заведениях и заведениях среднего профессионального образования понимают, что традиционная модель преподавания не работает должным образом, поскольку у современных студентов – представителей цифрового поколения – наблюдается пассивность и исчезает заинтересованность в учебе. Поэтому поиск мотивации в обучении и творческие задания играют важную роль в методической подготовке СРС. При составлении методических рекомендаций для СРС по иностранному языку следует избегать объемных «пассивных» заданий, которые требуют только формального подхода к их выполнению (например, переводы разного рода текстов, ведение словаря без контроля знания лексики). Для того, чтобы самостоятельная работа была результативной, студенты должны четко понимать её полезность для успешного построения карьеры и практического использования полученных знаний в будущей профессиональной деятельности. Такой прагматический подход определяет целесообразность проведения в начале курса английского языка с указанием тех навыков и умений, которые будут востребованы студентами в дальнейшем [1, с. 61].

В последние годы студенты в самостоятельной работе широко используют программированные учебники разного уровня сложности, интерактивные программы, видеолекции, аудиотреки, контрольные тестирования и т.д. Используются системы электронных библиотек и электронных университетов. Стремительно развивающееся полное дистанционное обучение требует от студентов абсолютно отточенных навыков автономной работы.

Многие ученые-методисты – Х. П. Мамадалиева [1], Д. Н. Луферов [4], О.А. Бизикова [5], Р. Р. Сагитова и Р. З. Валеева [6] и др. – говорят о языковом портфолио как о самой эффективной технологии организации СРС. Языковое портфолио – это так называемая «папка достижений» студента. В него входят языковой паспорт (перечень языков, которыми владеет студент, сертификаты и дипломы, выданные владельцу паспорта по окончании языковых курсов), языковая биография (своеобразный дневник, где студент в свободной форме рассказывает о своей мотивации в изучении иностранного языка, о практической реализации своих знаний, а также о возникших в процессе

обучения трудностях), языковое досье (сохраненные студентом автобиографии, доклады и презентации). Создание такого портфолио способствует формированию у обучающихся потребности в языковом самообразовании и создаёт условия для их самообразовательной деятельности посредством включения рефлексивной самооценки собственной деятельности [6, с. 140].

СРС требует активной мыслительной деятельности. Специфику такой работы можно сравнить с самообразованием как систематической учебной деятельностью. Эффективность самообразования зависит от интеллектуальной развитости, а также от установок на учебную деятельность, от отношения к знаниям, от волевых и других качеств [7, с. 290]. Поэтому преподавателю необходимо не только формировать у студентов теоретические и практические умения, но и грамотно организовывать автономную работу обучающихся, стимулировать проявление у них творческой инициативы и активности. Указания к СРС требуют постоянного обновления как самих заданий, так и перечня первоисточников. Качество данного вида образовательной деятельности также во многом зависит от адекватно выбранных форм контроля и самоконтроля.

Список литературы

1. Мамадалиева Х.А. Самостоятельная работа студентов при изучении английского языка /Достижения науки и образования. –2018– № 8(17) –С.61-62.

2. Михалёва Л. В. Формы организации самостоятельной работы студентов в условиях коммуникативного обучения иностранным языкам // Вестник Томского государственного университета. –2006.– № 291. – С. 231-234.

3. Смирнова М. И., Коршунова И. Г. Виды и формы самостоятельной работы студентов при изучении иностранного языка // Тамбов: Грамота, 2015. – № 11(53): в 3-х ч. – Ч. II. – С. 155-160.

4. Луферов Д. Н. Языковое портфолио как технология организации самостоятельной работы студентов, изучающих дисциплину «Иностранный язык» // Вестник МГОУ. Серия: Педагогика. – 2017. – № 4. – С. 152-163.

5. БизиковаО.А. Портфолио как технология организации самостоятельной работы студентов-заочников // Вестник НВГУ. – 2016. – № 1. – С. 19-26.

6. Сагитова Р.Р., Валеева Р.З. Языковой портфолио как средство формирования самообразовательной компетенции студентов-гуманитарного вуза в процессе обучения иностранным языкам // Вестник Казанского государственного университета культуры и искусств.– 2017. – № 1. – С.140-143.

7. Вишнякова С. М. Профессиональное образование: Словарь. Ключевые понятия, термины, актуальная лексика // НМЦ СПО, 1999. – 538с.

УДК 811.161.2:81'373.23

ФУНКЦИОНАЛЬНЫЕ ОСОБЕННОСТИ АНТРОПОНИМОВ В ПРОИЗВЕДЕНИЯХ И.С. ТУРГЕНЕВА

Шелест Тахмина Амировна
магистрант
Научный руководитель: **Шевченко Алла Николаевна**
к.п.н., доцент
Евпаторийский институт социальных наук (филиал)
ФГАОУ ВО «Крымский федеральный
университет им. В.И. Вернадского»

Аннотация: В статье описаны функции антропонимов в художественных текстах И.С. Тургенева. Систематизированы взгляды лингвистов на роль антропонимов в художественных произведениях. Определен функциональный потенциал антропонимных единиц в тургеневских текстах.

Ключевые слова: антропоним, антропонимика, антропонимная лексика, антропонимия, личные имена собственные, ономастика, оним, текст, функции.

FUNCTIONAL FEATURES OF ANTHROPONYMS IN THE WORKS OF I. S. TURGENEV

Shelest Takhmina Amirovna

Abstract: The article describes the functions of anthroponyms in the literary texts of I. S. Turgenev. The views of linguists on the role of anthroponyms in works of art are systematized. The functional potential of anthroponymic units in Turgenev texts is determined.

Key words: anthroponym, anthroponymy, anthroponymic vocabulary, anthroponymy, personal proper names, onomastics, onym, text, functions.

Актуальность исследования обусловлена тем, что имена собственные имеют большой выразительный потенциал и являются одним из важнейших элементов прозаического текста. Наблюдения за функционированием имён собственных в художественном тексте изложены во многих отечественных и

зарубежных публикациях (М. М. Алиева, Н. А. Баскаков, А. А. Бельская В. Д. Бондалетов, А. Вежбицкая, С. Б. Веселовский, Э. Димитров, С. И. Зинин, Ю. А. Карпенко, В. Н. Михайлов, Н. А. Петровский, Н. В. Подольская, Е. М. Поспелов, А. М. Селищев, А. В. Суперанская, О. И. Фонякова и др.).

В произведениях И. С. Тургенева они представлены достаточно широко. Тургеневские художественные тексты неоднократно были предметом ономастический студий. Ономастическое пространство привлекает внимание ученых, поскольку комплексное исследование семантико-функциональных особенностей онимного слова на материале произведений И. С. Тургенева даёт возможность выяснить проблему систематизации ономастики на широком фоне его творчества. Раскрытие функций имён собственных представляет значительный интерес, как для развития теории литературной ономастики, так и для более глубокого познания творчества И. С. Тургенева.

Цель статьи – выявить функциональные особенности антропонимов в произведениях И. С. Тургенева.

К важным филологическим исследованиям в языкознании относится изучение языка художественного произведения, что позволяет выявить ряд художественных средств, которые целенаправленно употребляются писателями при создании воображаемого мира с целью воздействия на читателя. В художественном тексте особое место занимают антропонимы, которые возникли очень давно в процессе развития языка. Они помогают автору воплотить идейный замысел, передать особенности его авторского таланта, занимают ключевую позицию в воплощении концепции писателя. Именно изучение имён собственных, выяснение их роли в произведениях разных родов и жанров относится к актуальным проблемам современной литературной ономастики.

Поскольку любое произведение – это сложная и многогранная система, каждый элемент которой имеет своё назначение и выполняет соответствующую функцию, то антропонимы так же содержат информацию об особенностях именуемого объекта, исторической эпохе, этносе, языке и многом другом, и соответственно выполняют в текстах определённую роль. В «Большом энциклопедическом словаре» сказано, что оним «… это слово, словосочетание, которое служит для выделения именуемого им объекта; его индивидуализации и идентификации» [1, с. 91]. Там же отмечено, что «… антропонимика (от греч. Ántroōpos – человек и ónyma – имя) изучает собственные имена людей, богов, мифологических персонажей, литературных героев, так называемые

антропонимы» [1, с. 21]. А. В. Суперанская считает, что «… антропоним – это термин в стилистике, который характеризует имена, фамилии человека [2, с. 5]. По мнению А. Н. Шевченко, «… антропонимия художественного произведения как система собственных личных имен заслуживает отдельного обстоятельного изучения, как с теоретической, так и с практической точки зрения, потому что антропонимы играют важную роль в раскрытии главной темы и идеи, авторского замысла и сюжета, они являются ключевыми словами в сложной композиции художественного текста» [3, с. 260].

Личные имена собственные в художественных текстах И.С. Тургенева, по мнению А. А. Бельской, «… являются важным информационно-изобразительным средством и обладают большой смысловой и эмоциональной нагрузкой» [4, с. 66]. Так, например, персонажам романа «Накануне» Елене Стаховой и Дмитрию Инсарову писатель даёт имена, которые указывают на путь и предназначение личности. Это мифологические, а не реальные имена, как мы должны понимать, не просто греческие, поскольку имя собственное Елена главной героини «Накануне» ассоциируется с архетипическим образом Елены Прекрасной, которая воплощает страсть, красоту и соответствует онтологическому смыслу её антропонима. Это имя в переводе может означать «гречанка», а может иметь и другое значение – «факел, светоч», «свет, светлая, сверкающая, сияющая, блестящая, солнечная, лунная, огненная, избранная» [4, с. 66]. В ходе исследования мы заметили, что И. С. Тургенев, создавая образ Елены Стаховой, интернсивно использует символику света («легкие, *светлые* слезы» [5]; «смеющимся и ласкающим и нежным взглядом, который *светится* в одних только женских любящих глазах» [5]; «*светло* ему улыбнулась» [5]; «озарившего её *света*» [5]; «глаза *светлели*» [5]; «*свет* озарил меня» [5]; «лицо ее все больше *светлело*» [5]; «*светло впереди*» [5], подчеркивая этим цветовым значением её внутреннюю и внешнюю красоту, а соответственно, способствует раскрытию характера главной героини. При том, что писатель не создаёт образ не красавицы, а наоборот: «Росту она была высокого, лицо имела бледное и смуглое, большие серые глаза под круглыми бровями, окруженные крошечными веснушками, лоб и нос совершенно прямые, сжатый рот и довольно острый подбородок» [5]. Писатель пишет, что «… *в выражении лица, внимательном и немного пугливом, в ясном, но изменчивом взоре, в улыбке, как будто напряженной, в голосе, тихом и нервном <…> было что-то нервическое, электрическое, что-то порывистое и торопливое, словом что-то такое, что не могло всем нравиться, что даже отталкивало иных*» [5]. Но, не

смотря на такую характеристику героини, даже если и согласиться с тем, что имя Елена не отражает физической сущности Елены Стаховой, то в её личной жизни огромное значение имеет любовь, которая и определяет её выбор в личной жизни. Она прекрасна в этом, а антропоним Елена во многом определяет существование тургеневского персонажа, что еще раз подчеркивает присутствие вариативных аналогов прецедентных сюжетов и коллизий [4, с. 66]. В Инсарове Елену привлекает «неугасимый огонь». Она этот «свет» дает возлюбленному: «… *и вдруг это возрождение, этот свет после тьмы, ты... ты... возле меня»; «Ты для меня впереди <…> для меня светло*» [5]. Её «Свет» – это живительная сила для Инсарова.

В отличие от имени в реальной жизни, антропонимы в художественных произведениях И. С. Тургенева семантически наполнены, поскольку, кроме номинативной, они обладают характеристической и прогностической функциями. Цель таких функций состоит в комплексной характеризации созданных им персонажей. В. А. Никонов считает, что «… в подлинно художественном произведении говорят все имена, и наиболее повседневные выразительны не менее, чем редкие и вымышленные; каждое участвует в формировании образа» [6, с. 243]. Так, например, прогностическая функция наиболее ярко представлена в заглавиях произведений автора («Хорь и Калиныч», «Клара Милич», «Ермолай и мельничиха», «Петр Петрович Каратаев», «Татьяна Борисовна и её племянник», «Рудин» и т. д.).

По мнению А. В. Калашникова, «… антропонимы в художественном произведении выполняют номинативно-характеристическую и художественно-стилистическую функции» [7, с. 17]. Антропонимические единицы являются носителями определенной информации, которая имеет образную и эстетическую значимость. Специфика личных имен заключается в том, что они являются средством короткой художественной характеристики персонажей. В произведениях автор использует как современные, так и более старинные антропонимы (*Афанасий, Акулина, Арина, Ермолай, Лукерья, Маланья, Митрофан, Софрон, Мартын, Матрена, Кузьма, Феклиста* и др.), которые подчеркивают стилистическую особенность художественного текста, придают экспрессивность произведению и выполняют различные функции, раскрывая внутренний мир вымышленных и исторических персонажей.

Выводы. Таким образом, в ходе исследования мы отметили, что существование указанных функций представляет собой своеобразный механизм, который способствуют раскрытию идейного содержания

произведения и характера героев, а так же свидетельствует о требовательности писателя к смысловому наполнению информации.

Список литературы

1. Большой энциклопедический словарь : [А-Я] / гл. ред. А. М. Прохоров. – 2-е изд., перераб. и доп. – М.: Большая рос. энцикл., 1997. – 1408 с.

2. Суперанская А. В. Общая теория имени собственного. – М.: Наук, 1993.– 366 с.

3. Шевченко А. Н., Пигнастая Д. Г. Особенности антропонимов в романе А. С. Пушкина «Капитанская дочка» // Крымский академический вестник : научный журнал. – 2017. – №4. – С. 259-264.

4. Бельская А. А. «Накануне» И. С. Тургенева: имя и характер главных героев романа // Ученые записки Орловского государственного университета. – 2019. – №3 (84). – С. 66–77.

5. Тургенев И. С. [Электронный ресурс]. – Режим доступа : http://ilibrary.ru/text/96/index.html/.

6. Никонов В. А. Имя и общество. – М.: Наука, 1974. – 278 с.

7. Леонович О. А. В мире английских имён : учебное пособие для студентов вузов. – М.: АСТ, 2002. – 160 с.

© Т. А. Шелест, 2022

СЕКЦИЯ ФИЛОСОФСКИЕ НАУКИ

ДОЛГОСРОЧНОЕ ИЛИ КРАТКОСРОЧНОЕ ПАРТНЁРСТВО: ЭКОНОМИЧЕСКАЯ ЭФФЕКТИВНОСТЬ КООПЕРАЦИИ

Фигуровская Юлия Евгеньевна
к.филос.н.
профессор кафедры ГиСН
Новосибирский ордена Жукова военный институт
национальной гвардии

Аннотация: В статье обсуждаются вопросы эффективной деятельности социально-экономического партнерства в инновационной экономике и предлагается модель снижения отрицательных последствий экономических спадов за счет активности акторов инновационных проектов. Высказывается предположение о возможности четкого планирования при адекватной организации внутрипартнерских коммуникаций.

Ключевые слова: экономические циклы, кооперация, партнерство, проект, антикризисная политика, экономическое пространство.

LONG-TERM OR SHORT-TERM PARTNERSHIP: ECONOMIC EFFICIENCY OF COOPERATION

Figurovskaya Julia E

Abstract: The article discusses the issues of effective socio-economic partnership in the innovative economy and suggests a model for reducing the negative consequences of economic downturns due to the activity of actors of innovative projects. The assumption is made about the possibility of clear planning with adequate organization of intra-partner communications.

Key words: economic cycles, cooperation, partnership, project, anti-crisis policy, economic space.

Значимым признаком инновационного общества является организация всякой, в том числе экономической деятельности в форме проектов. Отличительной особенностью такой формы является создание временных субъектов деятельности «под задачу», которая определяется как конкретная

цель в виде получения определенного продукта, имеющего для интересующих его производителей определенную цену и созданного в течение некоего конечного времени производства. Коллективным субъектом такой деятельности становится обычно партнерство как временный союз единомышленников, способных решить поставленную задачу. Чтобы пояснить сформулированный тезис, необходимо уточнить некоторые определения, связанные с употреблением понятий «проект» и «партнерство».

Как известно, осознанная деятельность всегда связана с целеполаганием и целеосуществлением. Цель может быть сформулирована на первом этапе в форме пожелания, идеи, замысла. При этом всегда должен быть автор этой цели, поскольку именно он становится точкой отсчета в определении возможности реализации задуманного. Изначально роль автора экономической идеи заключается в том, чтобы явно выразить, что же именно хотелось бы иметь на выходе: новую вещь, новый способ получения существующих вещей, новую более высокую прибыль, иную организацию или качество жизни и т.д.

Следующий шаг, который необходимо совершить, состоит в оценке имеющегося в распоряжении автора идеи капитала - материально-вещественного, в том числе финансового, и человеческого. Для этого важно понять, может ли автор решить задачу самостоятельно или необходимо прибегнуть к помощи других людей или организаций. Подобная инвентаризация чаще всего заканчивается ощущением потребности кооперации с другими субъектами.

В самом широком смысле общественная жизнь есть кооперация как всеобщая связь всех со всеми и каждого с другими, непосредственно или опосредованно. Дело в том, что наша осознанная деятельность возможна при условии, что каждый действует, используя накопленные человечеством знания, материалы, технику, технологии, то есть опыт, полученный другими. Это и означает всеобщую связь. А в более конкретных случаях кооперация предполагает объединение субъектов по поводу некой общей для них, но менее длительно существующей цели, связанной с общими условиями жизни. Надо иметь в виду, что кооперация далеко не всегда есть дело добровольное, а в совместной деятельности принимают участие все те, кто заражен общими интересами. Зачастую в общем деле или жизни существуют люди не только с разными, но и противоположными, в том числе антагонистическими устремлениями. Однако вынужденность совместного существования или участие в одних общих процессах деятельности, заданных определенными

историческими условиями, приводит к тому, что подобная совместная деятельность либо не достигает желаемых результатов, либо желаемый результат получается искаженным, либо затягиваются сроки его получения. Человеческая история знает немало примеров подобного рода.

Когда же речь идет о партнерстве, ситуация изначально иная. Партнерство предполагает союз единомышленников, желающих решить общую задачу. Но, как показывает не только история, но и текущие события, понимание цели, ее смыслов, а также способов ее достижения отнюдь не автоматически однозначно представлены в сознании каждого из партнеров. Именно это обстоятельство и влияет существенно на возникновение и решение проблем проектной деятельности, о которой необходимо говорить в данном опусе.

В системе социального взаимодействия, являющегося условием общественного бытия, проблема кооперации деятельности является одним из приоритетных факторов. Применительно к экономической деятельности речь идет о производстве товаров и услуг, при котором рост производительности труда и вложенный капитал должны привести к увеличению прибыли. При этом вложенные затраты должны оказаться существенно меньше ожидаемой прибыли. Современная мировая экономика, будучи по самому своему существу целенаправленно инновационной, достаточно быстро справляется с тем, что, используя достижения науки и образования, создавая новую технику и технологии, многократно повышая производительность труда, позволяют бизнесу получать баснословные прибыли. Рост мирового ВВП, хотя и крайне неравномерный для разных стран, несопоставим с показателями прошлых столетий. Однако ученые-экономисты продолжают объяснять экономические кризисы, исходя из теории экономических циклов и связывая их с законами экономических мировых кризисов. Не ставя перед собой цели глубоко анализировать эти теории, попробуем предположить, как можно было бы смикшировать действие всеобщих экономических законов сегодня, когда мировая кооперация становится глобальной, а ее успехами распоряжаются отдельные субъекты кооперации. Для этого необходимо понять, что собою представляет партнерство как форма современной экономической кооперации.

Дело в том, что циклические колебания рынка и законы циклического развития экономики в работах экономистов прошлых столетий рассматриваются в отрыве от действующих субъектов. При объяснении связанных с этими циклами экономических кризисов роль действующих

субъектов оказывается чаще всего той или иной реакцией на происходящие в экономике процессы, а главными двигателями последующего развития оказываются новые технологии, техника и иные компоненты производства.

Современная инновационная экономика определяется как такая организация производства и потребления, которая обеспечивается приоритетом знаний над простым производством вещей и одновременно усилением роли человеческого капитала в структуре стоимости произведенного продукта. В связи с этим следует говорить о том, что накопленное знание «разлито» как некий «мировой эфир» вне социума, сосредоточено в определенных носителях - бумажных, электронных, возможно, в каких-либо иных. Но их содержание, смыслы опредмечиваются в сознании конкретных индивидов, и уже от их творческих способностей зависит, в каком качестве знания будут употреблены в человеческой деятельности для достижения поставленных целей. Тем самым усиливается персональная роль создателя всех инноваций. В хорошо организованном бизнесе функция управления принадлежит VIP-персоналу, в то время как творческие порывы рядовых сотрудников далеко не всегда приветствуются. Правда, инициатива снизу по поводу повышения эффективности конкретного дела, если она грамотно и аргументированно изложена, вполне может стать поводом для профессионального роста активного сотрудника. Это означает, что активность и творчество, в основе которых заложены знания и стремление к общему успеху компании, также становятся важным параметром новой интеллектуальной экономики.

Обратимся к законам мировой экономики с тем, чтобы уяснить место, роль и возможности проектной партнерской деятельности с позиций экономических циклов.

Как известно, следует говорить о длинных, средних и краткосрочных циклах, влияющих на эволюцию экономической жизни общества. Обратим внимание на то обстоятельство, что учет этих закономерностей существенно влияет на выбор стратегических и тактических способов и средств управления вообще и определения жизнеспособности и эффективности экономических инновационных проектов. Авторами проектов, организаторами партнерской деятельности являются конкретные люди с их личными качествами, интеллектом, активностью, багажом знаний и другими важными для дела характеристиками. Известно, что теория волн Кондратьева затрагивает исторический отрезок, составляющий 40-60 лет [1]. Смеем предположить, что в этом случае едва ли стоит говорить о прогнозах развития экономики на

протяжении всего этого периода. Можно всего лишь приблизительно предполагать, что за эти годы с необходимостью изменится основной технологический уклад. Однако предсказать, кто конкретно может оказаться автором принципиально новой идеи или создателем принципиально нового технического объекта, едва ли удастся. Что же касается общих социальных потрясений, которые имел в виду Н.Д.Кондратьев, связывая их с социальными революциями, ничего принципиально нового, кроме борьбы капиталистического и коммунистического общественного устройства, человеческая мысль еще не придумала [2].

Как свидетельствует история, ускорение социального времени уже привело к тому, что на практике все явственнее проявляются среднесрочные и краткосрочные экономические циклы, а их продолжительность значительно сократилась. Сегодня можно сказать, что это есть следствие понимания внутренних механизмов циклических процессов развития экономики и их учета в адекватной политике. Именно инновационная экономика формирует динамично изменяющуюся социально-экономическую среду, одновременно воздействуя на скорость происходящих социально-экономических преобразований [3].

Организация партнерства [4] позволяет более точно задавать временные рамки для реализации инновационных проектов в социально-экономической сфере. Авторский коллектив партнерства имеет возможность оценить творческий потенциал, материально-финансовые ресурсы, разработать стратегию и тактику достижения цели, по возможности нейтрализовать отрицательные факторы, препятствующие выполнения поставленной задачи. Адекватный выбор времени, места и модели реализации проекта оказывается результатом интеллектуальной работы авторов проекта [5]. Созданное по их инициативе партнерство выбирает стратегию, основанную на методологии прогнозирования и затем детального планирования в реализации сценария проекта. Благодаря этому, по мере проявления эффективности проектной деятельности партнерства, расширяются возможности для создания новых механизмов антициклического регулирования, что позволяет расширять общее экономическое пространство, увеличивать поле благоприятной среды для конкуренции, ускорять внедрение новой техники и технологий [6]. На этой почве происходит существенная трансформация региональной и мировой экономической среды, происходит структурная перестройка всей мировой экономики. Глобализации и монополизации начинают противостоять

предприятия малого и среднего бизнеса. Для их функционирования объемы вложенных капиталов всегда существенно меньше, чем это делается в межнациональных монополиях. В этой обстановке автономные инвестиции становятся более активными, следствием чего также становится усиление деловой активности, асинхронизация колебаний активности/ спада[7]. Происходящие в экономической жизни процессы представлены в модели деловой активности Хикса – Фриша.

Антикризисная политика государства в этих условиях также становится более адекватной и эффективной, что в свою очередь уменьшает негативные издержки кризисных событий [8].

Список литературы

1. Кондратьев Н. Большие циклы конъюнктуры и теория предвидения. — М.: Экономика, 2002.—767с.
2. Абель Э., Бернанке Б. Макроэкономика. СПб.: Питер. 2010.-- 768с.
3. Коптелов И.О. Экономический цикл и сущности его проявления// Вестник Чел.ГУ. №10 (264). Экономика. Вып. 38.С. 24-28.
4. Сетянова Д.А. Преимущества и недостатки партнерского предпринимательства// Межд.научный журнал «Вестник науки» №11 (44) Т.4. Ноябрь 2021г.—С.68-73.
5. Голобоков А.С., Кондратенко А.С. Проблемы государственно-частного партнерства в региональной экономике России.// Азимут научных исследований: экономика и управление. 2017.Т.6. №3 (20). С.199-201.
6. Казарян М.А., Фарафонова А.Ю. Пути совершенствования управления ГЧП в мировой и отечественной практике. 2017. // Экономические науки. Экономика и управление народным хозяйством. №1 (146). С.69-74.
7. Стаценко И.М. Экономические предпосылки развития государственно-частного партнерства в Волгоградской области. 2018.//Экономика региона. Т.14, вып.3. С. 927-940
8. Бабкин И.А. Концептуальный подход для формирования проектов государственно-частного партнерства в промышленности. 2017. Научно-технические ведомости СПбГПУ. Экономические науки.Т.10, №4.С.82-90.

СЕКЦИЯ СОЦИОЛОГИЧЕСКИЕ НАУКИ

ВЛИЯНИЕ СОЦИАЛЬНЫХ СЕТЕЙ НА ПОДРОСТКОВ

Александров Михаил Сергеевич
ФГБОУ ВО «Уфимский государственный нефтяной технический университет»

Аннотация: Цель статьи заключается в рассмотрении влияния социальных сетей на жизнь молодого поколения. При анализе были оценены положительные и отрицательные стороны использования площадок социального взаимодействия подростками.

Ключевые слова: дети, подростки, влияние, социальные сети, интернет.

THE IMPACT OF SOCIAL MEDIA ON TEENAGERS

Alexandrov Mikhail Sergeevich

Abstract: The purpose of the article is to consider the impact of social networks on the life of the younger generation. The analysis assessed the positive and negative aspects of the use of social interaction platforms by adolescents.

Key words: children, teenagers, influence, social networks, Internet.

Социальные сети повлияли на то, как подростки получают доступ к информации и делятся ею. С увеличением числа каналов социальных сетей многим подросткам становится интересно регистрироваться на различных платформах социальных сетей. Социальные сети имеют ряд преимуществ для подростков. Социальные сети позволяют подросткам общаться со своими друзьями, участвовать в групповых обсуждениях, узнавать о текущих событиях и быть в курсе онлайн-контента. Это также помогает подросткам чувствовать себя менее изолированными, весело проводить время со своими друзьями, комментируя их посты, и развивать лучшие социальные навыки. Подросткам всегда не терпится узнать, что их друзья разместили в социальных сетях. Таким образом, они тратят много времени на текстовые сообщения и комментарии к таким постам перед сном (Udorie, 2015). Таким образом, они продолжают обмениваться сообщениями, видео и фотографиями до поздней ночи, что

влияет на их сон (Lemola et al, 2015). Социальные сети имеют несколько негативных последствий по сравнению с положительными.

Влияние социальных сетей на подростков Социальные сети использовались подростками для получения необходимой информации в своих личных интересах. Они используют социальные сети для передачи важной информации своим друзьям (Boyd, 2014). Они могут с его помощью передавать или получать ценную информацию. Подростки используют различные платформы социальных сетей, такие как Facebook, Instagram, SnapChat и WhatsApp, чтобы поделиться соответствующей информацией со своими друзьями. Социальные сети также позволяют подросткам развивать свои социальные навыки, делиться личной информацией, такой как фотографии, видео или записанная аудиоинформация (Lundahal, 2013). Таким образом, они могут весело провести время со своими друзьями. Использование социальных сетей также возросло, поскольку подростки могут использовать их для обмена творческими идеями с друзьями по различным темам. Они также используют социальные сети, чтобы быть в курсе текущей моды, музыки и другой актуальной информации. Кроме того, они получают возможность ознакомиться с текущим онлайн-контентом. Помимо общения и информации, социальные сети сыграли решающую роль в развитии детей. Социальные сети позволили подросткам улучшить свои интеллектуальные способности. Например, дети смогли развить навыки критического мышления и решения проблем. Это было достигнуто за счет игры в различные компьютерные игры. Кроме того, у них лучше развито этическое мышление, поскольку они могут сравнивать семейные ценности в художественной литературе и различных документальных фильмах.

Кроме того, фильмы и телешоу, основанные на различных книгах, поощряют подростков к чтению. Таким образом, в недавнем прошлом это привело к увеличению использования социальных сетей. Подростки смогли развить свои творческие навыки. Такие навыки позволили им создавать видео, музыку и другие работы художников. Это стало возможным благодаря существованию различных программных приложений, доступных онлайн. Поэтому общение и получение актуальной информации из социальных сетей важно для благополучия и развития подростков.

Подростки часто по-разному злоупотребляют социальными сетями. У них есть разные платформы социальных сетей для доступа к информации, которая не имеет отношения к делу. Платформы социальных сетей обвиняются в росте уровня безнравственности в обществе среди молодых поколений. Аморальный

и непристойный контент легко распространяется на платформах социальных сетей больше, чем когда-либо прежде. Кроме того, подросток также использует социальные сети для обмена сообщениями о ненависти. Таким образом, это создало ситуацию, в которой совершается несколько социальных зол. Порнографический контент легко распространяется подростками на платформах социальных сетей, таких как Facebook, WhatsApp и Instagram, что приводит к разрушению моральных устоев общества. Подростки также использовали платформы социальных сетей для списывания на экзаменах и заданиях (McGilivray, 2015). Большинство подростков используют социальные сети, чтобы жульничать на экзаменах. Это связано с наличием приложений, которые позволяют им читать и копировать материалы из социальных сетей. Большинство из них больше не усердно выполняют свои задания или не тратят много времени на чтение, поскольку они могут легко получить доступ к экзаменационным материалам из социальных сетей. Обычно это неправильно, поскольку из-за этого экзамены теряют свой смысл и цель. Подростки, которые пользуются социальными сетями, не концентрируются на занятиях. Другие подростки используют социальные сети, чтобы публиковать фотографии своих друзей или одноклассников с разглагольствованиями. Затем они смеются над своей одеждой, прической, нарядом или экономическим статусом. Другие создали "разоблачительные страницы" в социальных сетях, где они публикуют уродливые и неразборчивые посты о своих друзьях и одноклассниках. Платформы социальных сетей поощряют молодежь более открыто говорить о личных делах, которые должны оставаться частными. Подростки также злоупотребляют социальными сетями, чтобы сделать своих друзей уязвимыми для киберзапугивания. В этом случае преступники выдают себя за надежных друзей и в конечном итоге терроризируют ничего не подозревающих молодых людей. Издевательства настолько разрушительны, что оставляют умственные и эмоциональные шрамы на подростках. Киберзапугивание быстро распространяется среди молодого поколения, тем самым приводя к вредным последствиям.

Социальные сети оказались пагубными для здоровья молодежи. Большинство подростков, которые пользуются социальными сетями по ночам, не высыпаются. У большинства из них развилась бессонница, вызванная недостаточным сном. Существует также повышенный риск депрессии и беспокойства среди подростков из-за растущего давления, вынуждающего часто пользоваться социальными сетями даже во время занятий (Weale, 2015).

Чрезмерное использование социальных сетей, особенно в ночное время, также связано с более низкой самооценкой среди молодого поколения. Это потому, что они проводят много времени ночью, отвечая на сообщения друзей. Таким образом, они становятся неактивными в течение дня, тем самым снижая свою самооценку. Более широкое использование социальных сетей также подвергает подростков риску ухудшения умственных способностей или здоровья.

Слишком большая зависимость от социальных сетей оказывает неблагоприятное воздействие на подростков. Социальные сети поощряют студентов жульничать как на заданиях, так и на экзаменах. Кроме того, подростки используют социальные сети для получения неактуальной и полезной информации. Кроме того, чрезмерное использование социальных сетей негативно сказалось на их жизни. Ответственность за то, чтобы препятствовать доступу своих детей к учебным материалам, которые могут помешать их учебе, лежит на родителях. Например, родители должны препятствовать доступу своих детей к порнографическим материалам из социальных сетей. Таким образом, они должны следить за тем, как подростки используют социальные сети. Подростков следует поощрять к тому, чтобы они сами выполняли свою настоящую работу. Социальные сети не должны поощрять их к жульничеству на экзаменах. Несколько подростков также пострадали от киберзапугивания. Кибер-хулиганы воспользовались их невиновностью, чтобы эксплуатировать их. Общество должно способствовать единству и социальному взаимодействию. Однако в недавнем прошлом это изменилось. Большинство подростков уделяют социальным сетям больше времени, чем друзьям. Таким образом, они оказываются одинокими и изолированными. Большинство из них так привязаны к социальным сетям, что даже не находят времени для членов семьи и друзей. Подростки получают больше вреда от социальных сетей по сравнению с положительными эффектами. Из вышесказанного ясно, что социальные сети предоставляют подросткам как возможности, так и проблемы. Следовательно, это оказывает как положительное, так и отрицательное влияние на их жизнь.

Список литературы

1. Бойд Д. (2014). Это сложно: социальная жизнь подростков, подключенных к сети. Нью-Хейвен: Издательство Йельского университета

2. Лемола С. Перкинсон-Глор Н., Брендс., Девальд-Кауфманн Дж. и Гроб А. (2015) Использование подростками электронных средств массовой информации по ночам, нарушение сна и симптомы депрессии в эпоху смартфонов. Журнал молодежи и подросткового возраста

3. Lundahl Philpot E (2013) Внедрение и использование социальных сетей среди информационных технологий и последствия для лидерства (Заказ №35708941) Доступно в ABI / INFORM Collection

4. Макгливрей Н. (2015) Как социальные сети влияют на молодежь? Турбо будущее. Получено из https: turbofuture,com интернет-влияние социальных сетей на нашу молодежь 28 января 2017 г.

5. Удори Э. Дж. (2015) социальные сети наносят вред психическому здоровью подростков. Государство должно действовать: Извлечено из: https: www.theguardian.com без комментариев 2015

6. Уил С. (2015) Использование подростками социальных сетей в ночное время может нанести вред психическому здоровью. Извлечено из https: www.theguardian.com общество 2015 Сентябрь

СЕКЦИЯ
ИНФОРМАТИКА

АНАЛИЗ ЖАНРА ВИКТОРИНА ДЛЯ РАЗРАБОТКИ ИГРЫ «САХА СИРЭ» НА МЕЖПЛАТФОРМЕННОЙ СРЕДЕ РАЗРАБОТКИ UNITY

Скрыбыкин Семен Семенович
студент
Научный руководитель: **Алексеева Мичийэ Никандровна**
преподаватель, заведующая лабораторией
Северо-Восточный федеральный университет им. М.К. Аммосова
Колледж инфраструктурных технологий

Аннотация: в настоящее время в Якутии становится все больше и больше разработчиков игр и соответственно создаваемых игр, но про родную Якутию игр больше не становится. И чтобы исправить этот нюанс мы решили создать интеллектуальную игру в жанре викторина. Викторина привлекательна тем, что в ней пользователь может развиваться, играя, в игру.

Ключевые слова: викторина, Якутия, жанр игры, анализ, аналоги.

ANALYSIS OF THE QUIZ GENRE FOR THE DEVELOPMENT OF THE GAME "SAKHA SIRE" ON THE CROSS-PLATFORM DEVELOPMENT ENVIRONMENT UNITY

Skrybykin Semyon Semyonovich

Abstract: currently in Yakutia there are more and more game developers and, accordingly, games being created, but there are no more games about native Yakutia. And to correct this nuance, we decided to create an intellectual game in the quiz genre. The quiz is attractive in that the user can develop in it by playing the game.

Key words: quiz, Yakutia, game genre, analysis, analogues

К большому сожалению, в современное время, количество людей, играющих в игры в жанре викторина становится все меньше и меньше. Это связано с популяризацией привлекательно-увеселительных игр. Викторины направлены на расширение знаний и развитие мышления. Игры в жанре

викторина пробуждают в детях интерес к различным видам науки, искусства, техники.

Жанр игры – Это категория игр, которые схожи игровыми характеристиками. Жанры игры основываются не сюжетом или средой игры, а тем, как игрок взаимодействует с игрой.[1]

Самыми популярными жанрами мобильных игр в настоящее время являются:

- MOBA. Жанр мобильной игры, который сочетает в себе элементы стратегии и ролевых игр. В играх жанра моба игроки разделяются на две команды и сражаются друг с другом. Каждый игрок выбирает себе одного героя из списка отличающихся между собой характеристиками и способностями доступными героями. Целью игры является уничтожение вражеской главной здании.
- РПГ (MMORПГ). Жанр мобильной игры, где игрок создает или выбирает (в зависимости от игры) себе персонажа. С которым он на протяжении игру будет бродить по обширной карте, выполняя разные квесты, убивая монстров, получая в результате очки опыта и ресурсы. Фишечкой данного жанра является прокачка персонажа, в ходе игры игрок зарабатывает ресурсы, с помощью которых может приобрести броню, способности и т.п.
- Королевская битва. Жанр мобильной игры, которое сочетает в себе элементы выживания с режимом last man standing. Игроки начинают игру с ни с чем, по ходу игры находя оружия, броню, аптечки и т.п., и с их помощью устраняют противников. Конечной целью игры является то, что, на карте должен остаться один игрок, который и будет победителем.
- Головоломки. Жанр мобильной игр, где игроку необходимо задействовать логику, смекалку и интуицию, чтобы решить логические задачи.
- Карточные игры. Жанр мобильной игры, где применяются игральные карты. Карточные игры бывают одиночные и многопользовательские. Одиночные игры это-пасьянс, косынка, солитер и т.д. Многопользовательские игры это-покер, дурак, 21 и т.д.

Игра-Викторина – игра, заключающаяся в ответах на устные или письменные вопросы из различных областей знания [2]. Подходит для игроков любого возраста. Это довольно простые игры, где для участия не нужно придерживаться строгих или хитрых правил. Во время викторины активизируется мыслительная деятельность, особенно такие важные процессы,

как думать, анализировать, сравнивать, вспоминать и выявлять причинно-следственные связи. В-третьих, викторины повышают самостоятельность, развивают коммуникативные навыки и внимательность.

В ходе написания статьи были рассмотрены и изучены несколько наиболее популярных игр в жанре викторина:

- **Brain Test: Хитрые головоломки**

Игра в жанре викторины от разработчика UNICO STUDIO (рис. 1).

Очень захватывающая бесплатная игра с хитрыми головоломками. Где игроку необходимо решить множество заковыристых задачек. В этой игре можно проверить свою смекалку.

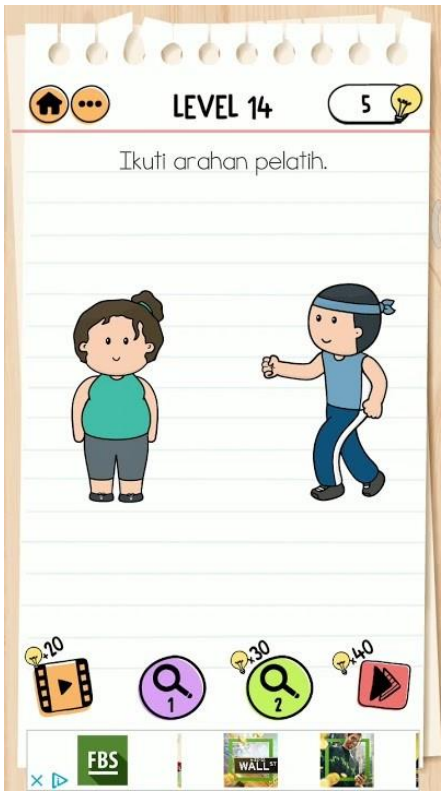

Рис. 1. Скриншот из игры «Brain Test: Хитрые головоломки»

- **4 фотки 1 слово**

Игра в жанре викторины от разработчика LOTUM GmbH (рис. 2).

Больше 250000000 игроков по всему миру. Одна из самых затягивающих мозголомок в мире. В этой игре игроку нужно угадать одно слово, которое связывает 4 картинки.

Рис. 2. Скриншот из игры «4 фото 1 слово»

- **94 Degress**

Игра в жанре викторины от разработчика SCIMOB (рис. 3).

Игра с более 1000 уровнями с вопросами и головоломками о географии, логотипах, человеческом теле, астрологии, датах, геометрических фигурах, музыке и о многом другом. Фишкой этого проекта является флажки, которые меняют цвет в зависимости от близости к цели.

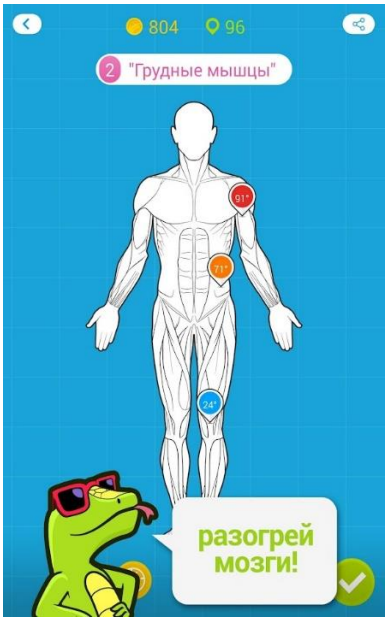

Рис. 3. Скриншот из игры «94 Degress»

- **Борьба Умов**

Мобильная игра в жанре викторины от разработчика MAG interactive AB (Рис. 4).

Игра, где игрок может проверить уровень своих знаний и реакции в поединке с друзьями или с случайным соперником со всего мира. Это простая викторина с огромным разнообразием вопросов и режимов, которая идеально подойдет для тренировки мозга.

Рис. 4. Скриншот из игры «Борьба Умов»

Основываясь на результатах этого мини исследования, можно смело предположить, что игры жанра викторины интересны людям и пользуются успехом, ссылаясь на положительные отзывы и количество установок.

После анализа игровых приложений было сформировано представление об играх данного жанра. Также стало понятны правила игры, основные идеи интерфейса принципы монетизации.

Все данные, полученные на основе анализа, позволят правильно спроектировать и реализовать игровое приложение «Саха Сирэ». В частности, планируется взять схожий пользовательский интерфейс, а также подсказки из первого проекта. Они являются хорошо сбалансированными и успешно вписываются в игру.

Список литературы

1. История развития компьютерных и видео игр. [Электронный ресурс] URL: http://pro-gamer.org/blog/47.html (дата обращения: 01.02.2017).

2. Викторина [Электронный ресурс] URL: https://ru.wikipedia.org/wiki /Викторина (дата обращения: 01.12.2022).

3. Агафонова, Агафонов, Агафонов: Якутия. Современный путеводитель/ Агафонова - PressPass, 2022 г.

СЕКЦИЯ МЕДИЦИНСКИЕ НАУКИ

ПРИМЕНЕНИЕ СИМУЛЯЦИОННЫХ МОДЕЛЕЙ В УЧЕБНОМ ПРОЦЕССЕ НА КАФЕДРЕ ТОПОГРАФИЧЕСКОЙ АНАТОМИИ И ОПЕРАТИВНОЙ ХИРУРГИИ

Бондарь Мария Дмитриевна
Косачева Оксана Павловна
Научный руководитель: **Некрасова Людмила Владимировна**
к.м.н., доцент
ФГБОУ ВО «Пермский государственный медицинский университет имени академика Е.А. Вагнера» Минздрава России

Аннотация: Современное медицинское образование невозможно представить без применения наглядных материалов. В статье представлена актуальность внедрения в учебный процесс элементов симуляционных технологий. Ставятся задачи охарактеризовать созданные симуляционные модели, оценить возможности их использования с целью совершенствования организации учебного процесса и прогнозировать эффективность внедрения данного учебно-методического материала в образовательный процесс студентов в курсе топографической анатомии, оперативной хирургии. Также в статье рассмотрены использованные непосредственно в ходе работы материалы, представлены работы зарубежных и российских ученых и сделаны выводы о необходимости использования в учебном процессе дополнительных учебно-методических материалов.

Ключевые слова: медицинское образование, симуляционные технологии, учебный процесс, совершенствование, учебно-методические материалы.

APPLICATION OF SIMULATION MODELS IN THE EDUCATIONAL PROCESS AT THE DEPARTMENT OF TOPOGRAPHIC ANATOMY AND OPERATIVE SURGERY

Bondar Maria Dmitrievna
Kosacheva Oksana Pavlovna

Abstract: Modern medical education is impossible to imagine without the use of visual materials. The article presents the relevance of the introduction of elements

of simulation technologies into the educational process. The tasks are set to characterize the created simulation models, to assess the possibilities of their use in order to improve the organization of the educational process and to predict the effectiveness of the introduction of this teaching material into the educational process of students in the course of topographic anatomy, operative surgery. The article also examines the materials used directly in the course of the work, presents the works of foreign and Russian scientists and draws conclusions about the need to use additional teaching materials in the educational process.

Key words: medical education, simulation technologies, educational process, improvement, teaching materials.

Топографическая анатомия и оперативная хирургия – фундаментальное и необходимое звено между теоретическими курсами и клиническими предметами в подготовке врача. Хочется отметить мнение А.П. Губарева об этой дисциплине и, тем самым, обратить внимание на важность изучения и совершенствования учебного процесса в рамках данного предмета: «Без знания топографической анатомии нет ни хирурга, ни терапевта, а остаются одни приметы и предрассудки» [1, с.16].

В настоящее время сохраняется интерес к разработке и внедрению в учебный процесс преподавания дисциплины топографической анатомии, оперативной хирургии наглядных пособий с целью облегчить изучение и запоминание студентами сложного материала, обобщения и систематизации учебной информации [2, с. 455].

Изучение дисциплины «Топографическая анатомия и оперативная хирургия» подразумевает ознакомление студентов старших курсов, в том числе с особыми отраслями хирургии, такими как сосудистая хирургия или нейрохирургия. На сегодняшний день в учебный процесс внедрена и самостоятельная работа студентов, в связи с чем учащимся необходимо более углубленно изучать некоторые оперативные вмешательства. Помощь в изучении оперативной техники могут оказать традиционные средства обучения, например, демонстративные (препарирование, музейные препараты, учебные макеты, фильмы, тренажеры) и иллюстративные (таблицы, плакаты, анатомические схемы и рисунки). Обучение клиническим умениям с использованием симуляционных технологий под наблюдением преподавателя предоставляет возможность студентам делать ошибки в безопасной среде, что улучшает освоение ими клинических умений.

Наша работа была направлена на совершенствование и облегчение учебного процесса в таких самостоятельных разделах, как «Сосудистая хирургия» и «Нейрохирургия» в рамках работы в цикле топографической анатомии, оперативной хирургии, путем создания наглядных пособий и внедрения их в образовательный процесс.

Материалы и методы

[Сосудистая хирургия]

Одним из созданных наглядных пособий является макет с пятью операциями по теме «Реконструктивные операции на аорто-подвздошном сегменте и артериях нижних конечностей». **Целью** его создания было наглядное представление одних из наиболее актуальных операций в сосудистой хирургии, этапы и особенности их проведения, использующиеся при этом инструменты и материалы, а также отдаленные результаты их проведения.

По последним данным Российского сообщества ангиологов и сосудистых хирургов количество артериальных реконструкций на 2018 год в России составляло 57% от всех сосудистых операций [3, с.3]. В связи с тем, что данные операции относятся к органосохраняющим и позволяют улучшить качество и продолжительность жизни, то очень важно обращать внимание студентов на проведение данных операций уже на 2-3-4 курсах.

Создание макета включало в себя несколько этапов: поиск российской и зарубежной литературы, видеоматериалов по проведению данных операций, подготовка всего необходимого материала, подробный разбор техники операций, собственно создание наглядного материала (соединение трубочек в соответствии с реальной топографической анатомией, выполнение сосудистых анастомозов), подготовка описания этапов проведения каждой операции и, наконец, создание целостного макета.

Для создания самих сосудов были использованы силиконовые трубки разного диаметра, соответствующего диаметру реальных сосудов (2 см, 1 см, 8 мм, 6 мм, 4 мм), а в качестве шунтов – гибкие гофрированные трубки (в случаев синтетического протеза) или силиконовые трубки (в случаев аутовенозного шунта). Силиконовые трубки были оформлены с помощью цветной изоленты для передачи цвета соответствующего сосуда: красный цвет – артерия, синий цвет – вена, черный цвет – окклюзированный («выключенный») участок артерии.

Первым и важным в создании того или иного анатомического артериального участка было соединения трубочек разного диаметра между

собой для того, чтобы это соответствовало реальному строению и облегчило восприятие дальнейшего хода операции. В качестве скрепляющего материала была использована изолента.

Затем необходимо было приступить к созданию сосудистых анастомозов с помощью шунтов между соответствующими артериями согласно этапам операции. Для этого сначала были подготовлены необходимые инструменты: сосудистые зажимы, атравматичные иглы, скальпель, ножницы. Была изучена наиболее часто применяющая техника создания анастомоза – по типу «конец в бок» непрерывным обвивным швом, «парашутная» техника. Данную технику используют как российские [4, с. 50], так и зарубежные сосудистые хирурги [5].

Так, при создании двух из пяти макетов (аорто-бифеморальное и подвздошно-бедренное шунтирование) в качестве шунта необходимо было использовать синтетический протез (в нашем случае – это гибкая гофрированная трубочка красного цвета). При подготовке самого шунта было выполнено следующее: оформление концов шунта для соответствия по диаметру артерии при сопоставлении концов шунта и боковой поверхности артерии. При подготовке артерии (силиконовая трубочка) было выполнено отверстие соответствующего диаметра с помощью скальпеля. После этого можно было приступить к оформлению анастомоза: сначала был выполнен проксимальный анастомоз указанной выше техникой между синтетическим протезом и aorta abdominalis, а затем – дистальный анастомоз таким же образом.

Для создания макетов оставшихся трех операций в качестве шунтов были использованы силиконовые трубки, при этом в одном случае (бедренно-подколенное шунтирование выше суставной щели коленного сустава) роль шунта выполнял синтетический протез (силиконовая трубка белого цвета), а в двух операциях (бедренно-подколенное шунтирование ниже щели коленного сустава и бедренно-тибиальное шунтирование) роль шунта выполняла аутовена, представленная силиконовой трубкой синего цвета (v.saphena magna).

Процесс создания макетов операций, в которых используется аутовена, имеет особенности в связи с тем, что необходимо предварительное выделение v. saphena magna, в связи с чем рядом с макетами данных операций представлена техника подготовки аутовены для ее использования в качестве шунта и необходимый для этого инструмент (вальвулотом). При этом в ходе изучения литературы были найдены две имеющиеся техники: аутовенозное шунтирование in situ и использование реверсированной аутовены. Многие

зарубежные ученые, а также и российские сосудистые хирурги, предпочитают использовать технику in situ, поскольку это обеспечивает лучшие отдаленные результаты по сравнению с использованием реверсированной аутовены [4, с.184].

Таким образом, конечным итогом создания данного наглядного материала является макет с пятью созданными реконструктивными операциями, каждая из которых сопровождается описанием проведения операции, а также представлена информация об актуальности, показаниях для проведения данных операций и список необходимых хирургических инструментов.

Подготовленный макет (Рисунок 1) позволяет более подробно и с визуальным «подкреплением» ознакомиться с реконструктивными операциями на аорто-подвздошном сегменте и артериях нижних конечностей, вспомнить вопросы нормальной и топографической анатомии, облегчить изучение вопросов оперативной хирургии.

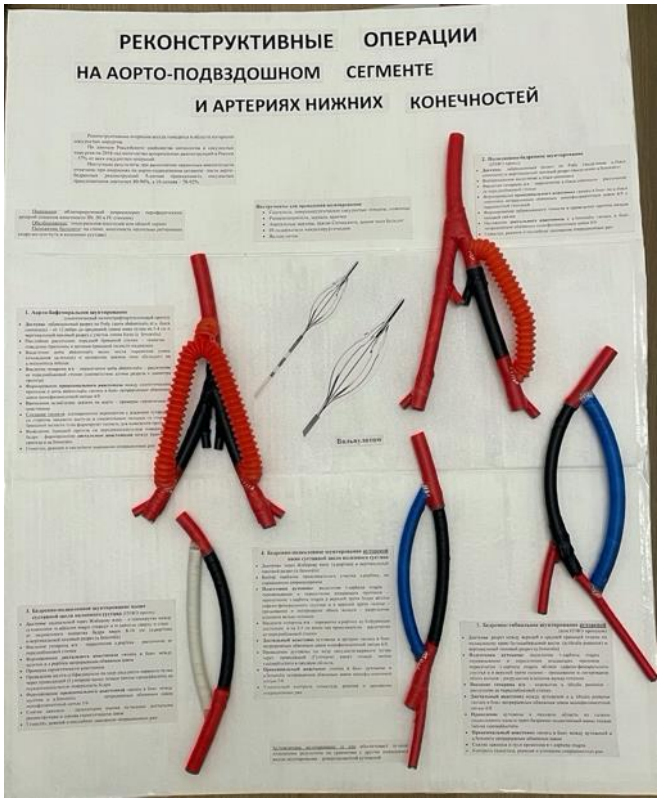

Рис. 1. Макет «Реконструктивные операции на аорто-подвздошном сегменте и артериях нижних конечностей»

[Нейрохирургия]

В качестве наглядных учебных материалов к разделу нейрохирургия выбраны темы оперативных вмешательств на позвоночнике, поскольку в учебной программе отводится для разбора данной темы небольшое количество часов, а сами оперативные техники достаточно трудны для пространственного представления.

Хирургия позвоночника является одной из наиболее востребованных и быстро развивающихся областей клинической медицины. Нами рассматривались оперативные вмешательства на поясничном отделе позвоночника, поскольку они составляют до половины всех выполняемых нейрохирургических вмешательств [6, с. 20].

В связи с объективными трудностями демонстрации техники операции на позвоночнике (отсутствие подходящего биологического материала для моделирования, сложность и многокомпонентность конструкции) было принято решение представить этапы оперативного вмешательства в виде табличного пособия. В качестве тем таблиц выбраны две наиболее распространенные нейрохирургические манипуляции на позвоночном столбе – ламинэктомия и спондилодез. Необходимо отметить, что в связи с большим числом способов осуществления спондилодеза, решено остановиться только на технике выполнения переднего и заднего межтелового спондилодеза поясничного отдела позвоночника как наиболее распространенных [6, с. 20].

Таблицы включали в себя следующие обязательные разделы: показания к оперативному вмешательству, технические варианты осуществления, особенности положения пациента, обезболивание, оперативный доступ, технику оперативного вмешательства, а также особенности послеоперационного периода. В таблице «Спондилодез» дополнительно выделены разделы недостатки и преимущества каждого метода спондилодеза, для возможности сопоставления возможностей и неблагоприятных последствий их применения в различных клинических ситуациях. Текстовое описание этапов операции сопровождалось иллюстрациями, для облегчения представления и поминания информации. Особое внимание уделялось используемым хирургическим инструментам, в связи с их спецификой. Были приведены фотографии инструментов, применяющихся на том или ином этапе операции. Таблицы подготовлены с использованием программного обеспечения CorelDRAW 2018 и распечатаны на баннерной ткани Frontlit 440 г/м^2 с последующей установкой профиля. Дополнительно, также как и в первой

работе подготовлена «Аннотация к таблицам», для возможности самостоятельной работы студентов с табличным материалом.

Подготовленные таблицы (Рисунок 2 и 3) способствуют формированию у студентов зрительного представления о ходе оперативного вмешательства, позволяют сравнить различные варианты оперативной техники, определить возможности применения в той или иной клинической ситуации. А также вспомнить некоторые вопросы строения позвоночного столба и спинного мозга (оболочки спинного мозга, lig. denticulatum).

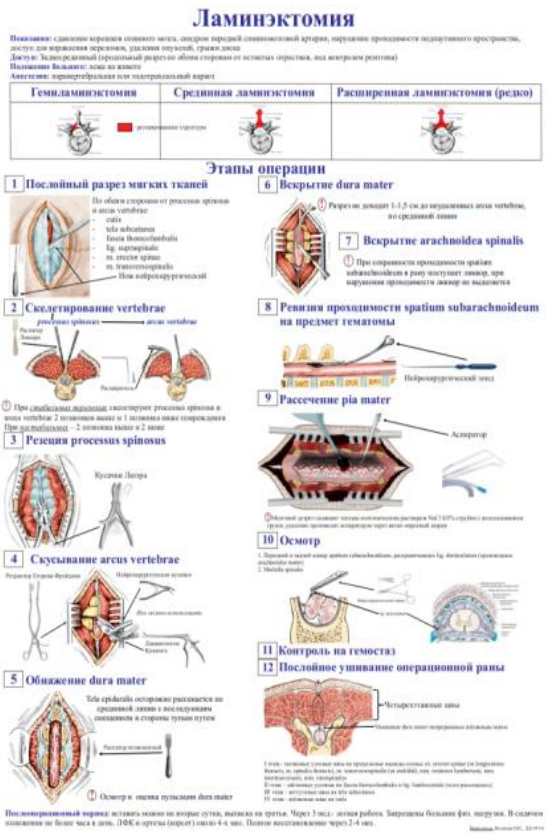

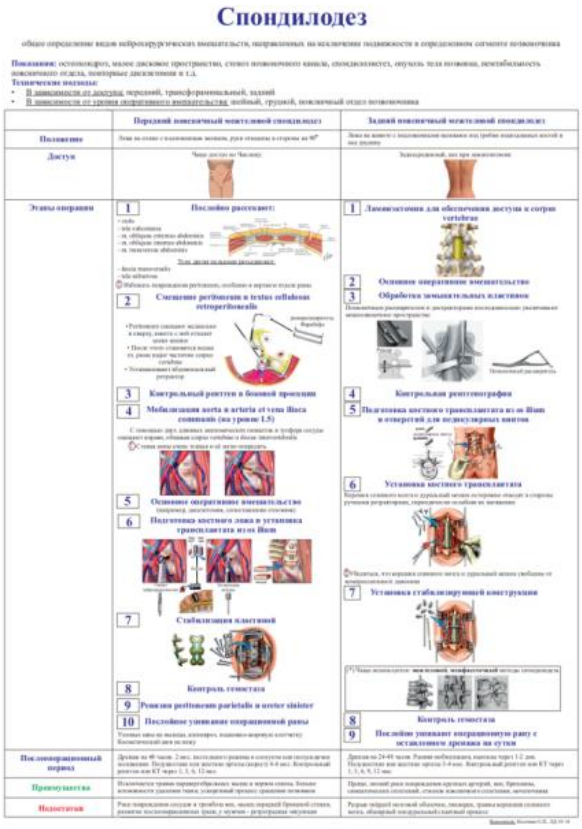

Рис. 2. Таблица «Ламинэктомия» **Рис. 3. Таблица «Спондилодез»**

Результаты и их обсуждение

Созданные нами наглядные материалы в рамках таких разделов, как сосудистая хирургия и нейрохирургия, позволят студентам повысить уровень подготовки, интереса к занятиям по соответствующим темам. Мы постарались обогатить практический опыт студентов посредством искусственного создания реальной ситуации путем подготовки макета и таблиц.

В дидактике принцип наглядности подачи информации остается наиважнейшим. Его реализация в процессе изучения возможна с помощью

наглядных средств обучения (макетов, моделей, таблиц). Исследователи указывают на прямую связь между количеством органов, принимающих участие в восприятии какого-либо впечатления, и прочностью закрепления информации в памяти [7, с. 226].

Макет с реконструктивными сосудистыми операциями максимально приближен к оригинальному, реальному виду, который находится перед глазами обучающегося, благодаря чему студент получает возможность изучать анатомию и оперативную хирургию не только визуализируя теоретический материал, но и ощущая себя на месте хирурга. В то же время данный материал преподносит студентам профильную информацию в простой и доступной форме, а также украшает учебную аудиторию на кафедре.

Таблицы с оперативными вмешательствами на поясничном отделе позвоночника предполагают не просто зрительное предъявление материала, но и определенную группировку, систематизацию, возможность сопоставления и сравнения. Что активизируют мыслительную деятельность студентов, так как требуют от них решения своеобразных клинически познавательных задач [7, с. 228]. Предложенные таблицы можно использовать для построения алгоритмов самостоятельной работы, в качестве иллюстраций при разборе темы в рамках практического занятия.

Выводы

Созданные симуляционные модели позволяют воспроизводить безопасные, контролируемые ситуации, открывают ряд возможностей, среди которых можно выделить повышение уровня мотивации студентов, развитие творческой составляющей студентов, формирование устойчивого интереса студентов к обучению, подготовка специалистов, готовых к осуществлению самостоятельной, в том числе творческой, профессиональной деятельности.

Список литературы

1. Николаев А.В. Роль и место кафедр оперативной хирургии и топографической анатомии в высшем медицинском образовании – от Н.И.Пирогова до наших дней // Сеченовский вестник. – 2010. – №1. – с. 13-17.

2. Поздеева В.А., Пешиков О.В., Чукичев А.В. Использование наглядных пособий для изучения топографической анатомии и оперативной хирургии // От качества медицинского образования – к качеству медицинской помощи: Сборник материалов VII Всероссийской научно-практической конференции. – Екатеринбург. – 2018. – С. 454-459.

3. Покровский А.В., Головюк А.Л. Состояние сосудистой хирургии в Российской Федерации в 2018 году // Российское общество ангиологов и сосудистых хирургов: Сборник материалов международной конференции «Внедрение высоких технологий в сосудистую хирургию и флебологию». – Санкт-Петербург. – 2019. – 40 с.

4. Клиническая ангиология Руководство / Под ред. А.В.Покровского. В двух томах. – М.: ОАО «Издательство «Медицина». – 2004. – Т.2. – 888 с: ил.

5. Sorin Băilă, Andrei Parnia, Codin Panaite, Mihaela Sălăgean. Arterial bypass – a surgical method in treatment of peripheral arterial obstructive disease of the lower limbs // Romanian Journal of Cardiology | Vol. 25, No. 2, 2015.

6. Мазуренко А.Н. Спондилодез поясничного отдела позвоночника при дегенеративных поражениях и деформациях // Медицинские новости. – 2011. – №7. – С. 20-26.

7. Николенко В. Н., Ризаева Н. А., Коломиец О. М., Оганесян М. В., Кудряшова В.А., Болотская А.А. «Анатомия человека» в таблицах: возможности и перспективы использования графических образов // Вестник Костромского государственного университета. Серия: Педагогика. Психология. Социокинетика. – 2019. – №4. – С. 225-231.

НАУЧНОЕ ИЗДАНИЕ

АНАЛИЗ ОПЫТА И ТЕНДЕНЦИЙ РАЗВИТИЯ СОВРЕМЕННОЙ НАУКИ И ОБРАЗОВАНИЯ

Сборник статей
Международной научно-практической конференции,
состоявшейся 15 декабря 2022 г. в г. Петрозаводске.
Под общей редакцией
Ивановской И.И., Посновой М.В.,
кандидата философских наук.

Подписано в печать 18.12.2022
Формат 60x84 1/16. Усл. печ. л. 10,64.
МЦНП «Новая наука»
185002, г. Петрозаводск
ул. С. Ковалевской д.16Б помещ. 35
office@sciencen.org
www.sciencen.org

НОВАЯ НАУКА
Международный центр научного партнерства

NEW SCIENCE
International Center for Scientific Partnership

МЦНП «НОВАЯ НАУКА» - член Международной ассоциации издателей научной литературы «Publishers International Linking Association»

ПРИГЛАШАЕМ К ПУБЛИКАЦИИ

1. **в сборниках статей Международных и Всероссийских научно-практических конференций**
   https://www.sciencen.org/konferencii/grafik-konferencij/

2. **в сборниках статей Международных и Всероссийских научно-исследовательских, профессионально-исследовательских конкурсов**
   https://www.sciencen.org/novaja-nauka-konkursy/grafik-konkursov/

3. **в составе коллективных монографий**
   https://www.sciencen.org/novaja-nauka-monografii/grafik-monografij/

4. **авторских изданий**
   (учебных пособий, учебников, методических рекомендаций, сборников статей, словарей, справочников, брошюр и т.п.)
   https://www.sciencen.org/avtorskie-izdanija/apply/

https://sciencen.org/